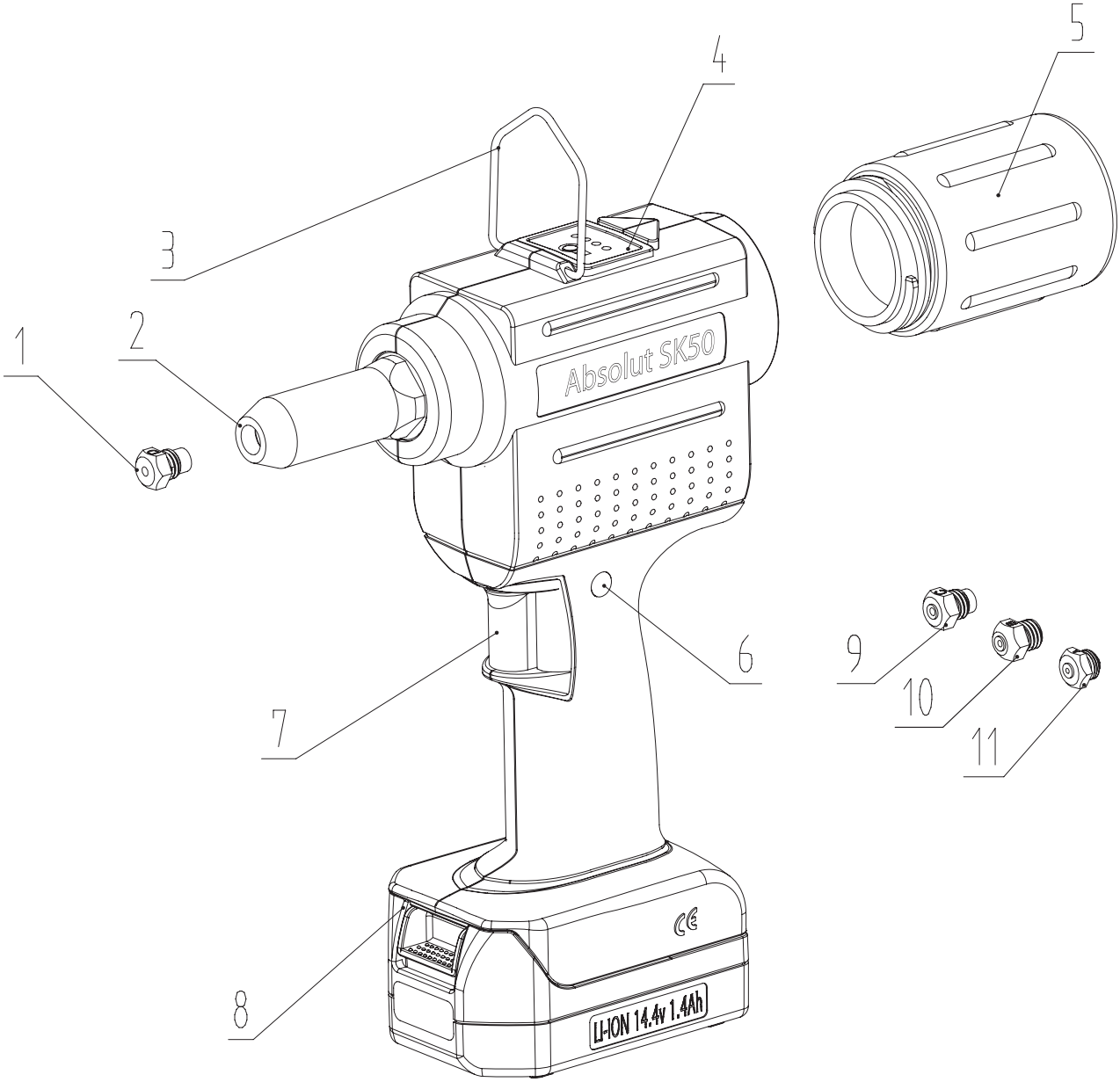

1. Насадка	7. Выключатель
2. Головка	8. Батарея аккумуляторная: - 14,4В/1,4Ач – 4 элемента; - 14,4В/2,8Ач – 8 элементов.
3. Подвес	
4. Индикатор заряда батареи	
5. Контейнер для сбора стержней	9 - 11. Сменные насадки
6. Индикатор предупредительного светового сигнала	

IRIVET

Компания iRivet
ООО "АЙРИВЕТ"
www.irivet.ru

Тел: (495) 135 4201
Тел: +7 916 922 6789
Почта: order@irivet.ru

ABSOLUT

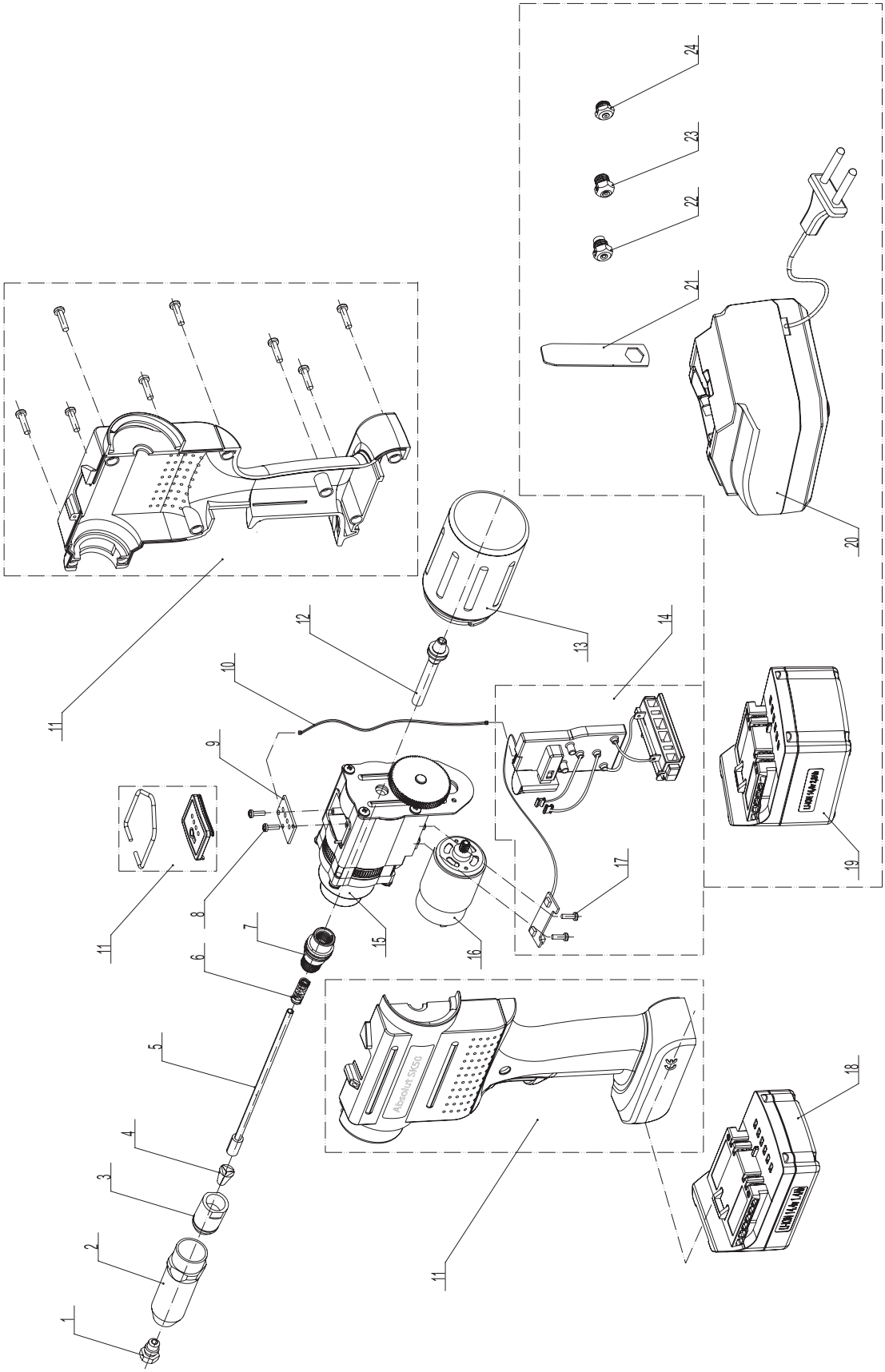
1
2
3
4
5
6
7
8
9
10
11
11
11
12
13
14
15
16
17
18
19
20
21
22
23
24
AbsoLut SK50

Позиция	Артикул	Описание детали	Кол-во, шт
1	L40103H00	Насадка D 4,8	1
2	Z40101H00	Головка	1
3	L40109H00	Втулка с резьбой	1
4	Z40102H00	Губки	3
5	Z40103H01	Шток	1
6	L40111H00	Пружина	1
7	Z40201H00	Зажимная цанга	1
8	L40127H00	Винт	2
9	L40150H00	Индикатор заряда батареи	1
10	L40151H00	Провод	1
11	Z40211H00	Корпус	1
12	L40128H01	Втулка направляющая	1
13	Z40351H00	Контейнер для сбора стержней	1
14	Z40352H00	Блок управления электронный	1
15	Z40353H00	Редуктор	1
16	Z40358H00	Двигатель	1
17	F60291H00	Винт	2
18	Z40122H00	Литий-ионная батарея 14,4В/1,4Ач – 4 элемента	1
19	Z40123H00	Литий-ионная батарея 14,4В/2,8Ач – 8 элементов	1
20	Z40124H00*	Зарядное устройство	1
21	L40138H00	Гаечный ключ	1
22	L40104H00	Насадка C 4	1
23	L40105H00	Насадка B 3,2	1
24	L40106H00	Насадка A 2,4	1