FireBird®

(DE) **Akku-Blindnietmuttemsetzgerät**
Betriebsanleitung mit Ersatzteilliste

(GB) **Battery powered blind rivet nut setting tool**
Operating instructions with spare parts list

(FR) **Outil de pose d'écrous aveugles à batterie**
Mode d'emploi avec liste des pièces de rechange

(ES) **Remachadora a batería de tuercas remachables**
Manual de instrucciones con lista de recambios

(IT) **Inseritore di inserti filettati a batteria**
Istruzioni per l'uso con lista ricambi

(NL) **Accu-blindklinkmoerpistool**
Handleiding met onderdelenlijst

(DK) **Ledningsfrit blindnittemøt-rik-isætningsapparat**
Brugsanvisning med reservedelsliste

(SE) **Batteridriven blindnitmutterpistol**
Bruksanvisning med reservdelslista

(NO) **Oppladbart batteri for pistol til setting av blindnaglemuttere**
Brukerhåndbok med reservedelsliste

(FI) **Akkukäyttöinen niittimutterityökalu**
Käyttöohje ja varaosaluettelo

(PT) **Rebitador sem fios**
Instruções de serviço com lista de peças sobressalentes

(CZ) **Akumulátorové nýtovací nářadí pro nýtovací matice**
Návod k obsluze se seznamem náhradních dílů

(GR) **Συσκευή τοποθέτησης παξιμαδιών τυφλών πριτσινιών με επαναφορτιζόμενη μπαταρία**
Οδηγίες χρήσης με κατάλογο ανταλλακτικών

(HU) **Akkumulátoros vakszegecs anya beültető készülék**
Üzemeltetési útmutató alkatrészlistával

(PL) **Nitownica akumulatorowa do nitonakrętek**
Instrukcja obsługi z wykazem części zamiennych

(CN) **充电式铆螺母枪**
操作说明书及备件目录

(RU) **Аккумуляторный заклепочник для заклепок-гаек**
Инструкция по эксплуатации и ведомость запасных частей

GESIPA Blindniettechnik GmbH
Nordendstraße 13-39
64546 Mörfelden-Walldorf
Germany

T +49 (0) 6105 962 0
F +49 (0) 6105 962 287
info@gesipa.com
www.gesipa.com

GESIPA®

www.irivet.ru

DE	**Seite**	**7-17**	Zum Lesen der Bedienungsanleitung bitte die erste Umschlagseite herausklappen.
GB	**Page**	**18-28**	When reading these instructions, please open the first cover leaf.
FR	**Page**	**29-39**	Pour consulter le mode d'emploi, veuillez déplier la première page de couverture.
ES	**Página**	**40-50**	Para leer las instrucciones de uso, abrir la primera página de la cubierta.
IT	**Pagina**	**51-61**	Per leggere le istruzioni d'uso aprire la prima pagina.
NL	**Bladzijde**	**62-72**	Bij het lezen van de gebruiksaanwijzing deze bladzijde openslaan.
DK	**Side**	**73-83**	Slå den første side ud for bedre at kunne læse og forsta betjeningsvejledningen.
SE	**Sida**	**84-94**	Vik ut den första omslagssidan för att kunna läsa bruksanvisningen.
NO	**Side**	**95-105**	Vennligst les forsiden først for å få en bedre rettledning og forståelse av bruksanvisningen.
FI	**Sivu**	**106-116**	Lukiessasi tätä käyttöohjetta käännä etummainen kuvasivu esiin.
PT	**Página**	**117-127**	Para ler as instruções de uso, favor abrir a folha no verso da capa.
CZ	**Strana**	**128-138**	Pro přečtení návodu k obsluze rozložte prosím první stranu obálky.
GR	**Σελίδα**	**139-149**	Για να διαβάσετε αυτές τις οδηγίες χρήσης, ξεδιπλώστε την πρώτη σελίδα του εξώφυλλου.
HU	**Oldal**	**150-160**	A kezelési útmutató elolvasásához, kérjük, nyissa fel az alső borítóoldalt.
PL	**Strana**	**161-171**	Aby przeczytać instrukcję obsługi, proszę rozłożyć pierwszą stronę okładki.
CN	**页**	**172-182**	阅读这些说明书时，请先打开扉页。
RU	**Страница**	**183-193**	Чтобы прочитать инструкцию по эксплуатации, откройте первую страницу обложки .

www.irivet.ru

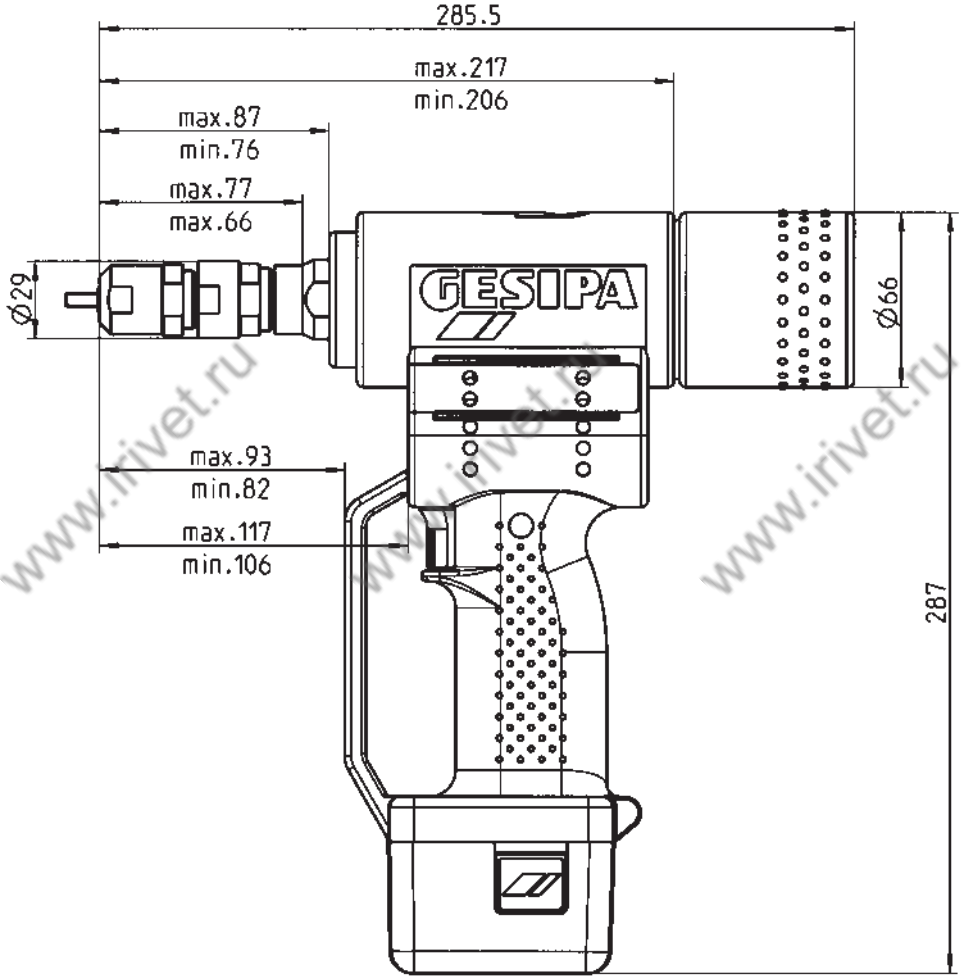

www.irivet.ru

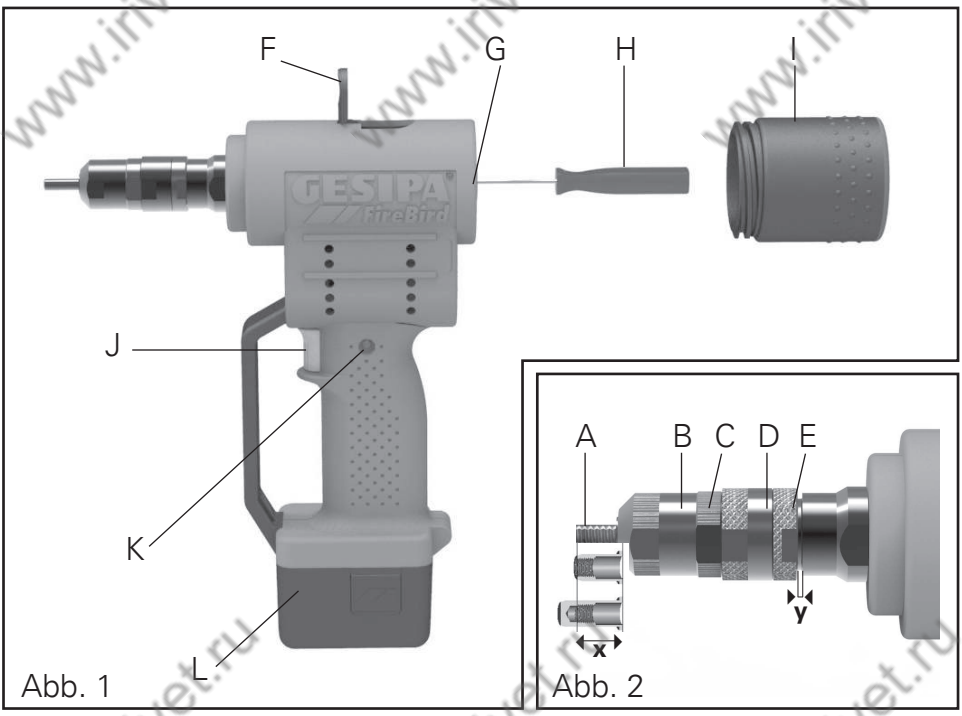

Abb. 1

Abb. 2

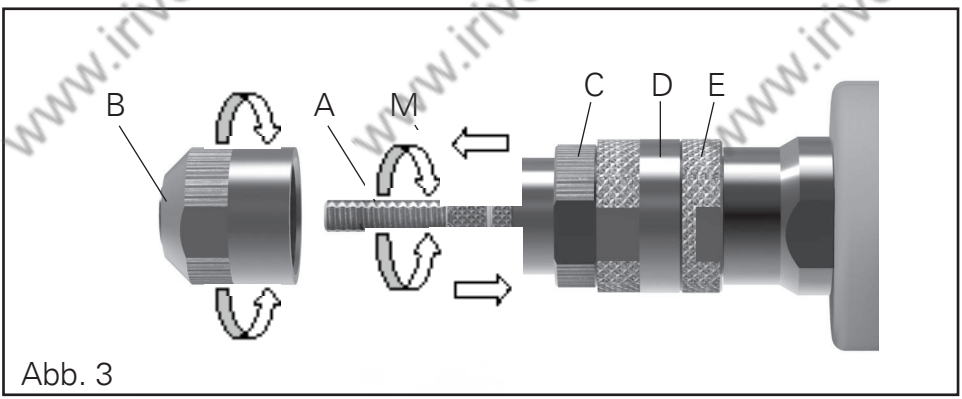

Abb. 3

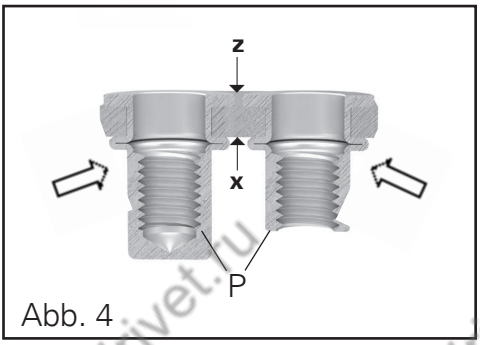

Abb. 4

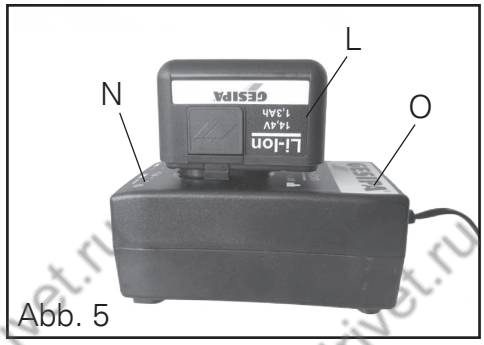

Abb. 5

www.irivet.ru

(DE) **Ersatzteile**
(GB) **Spare Parts**
(FR) **Pièces de rechange**
(ES) **Piezas de repuesto**
(IT) **Lista dei pezzi di ricambio**
(NL) **Onderdelen**
(DK) **Reservedele**
(SE) **Reservdelar**
(NO) **Reservedeler**
(FI) **Varaosaluettelo**
(PT) **Peças sobressalentes**
(CZ) **Náhradní díly**
(GR) **Ανταλλακτικά**
(HU) **Alkatrészek**
(PL) **Części zamienne**
(CN) **备件**
(RU) **Запчасти**

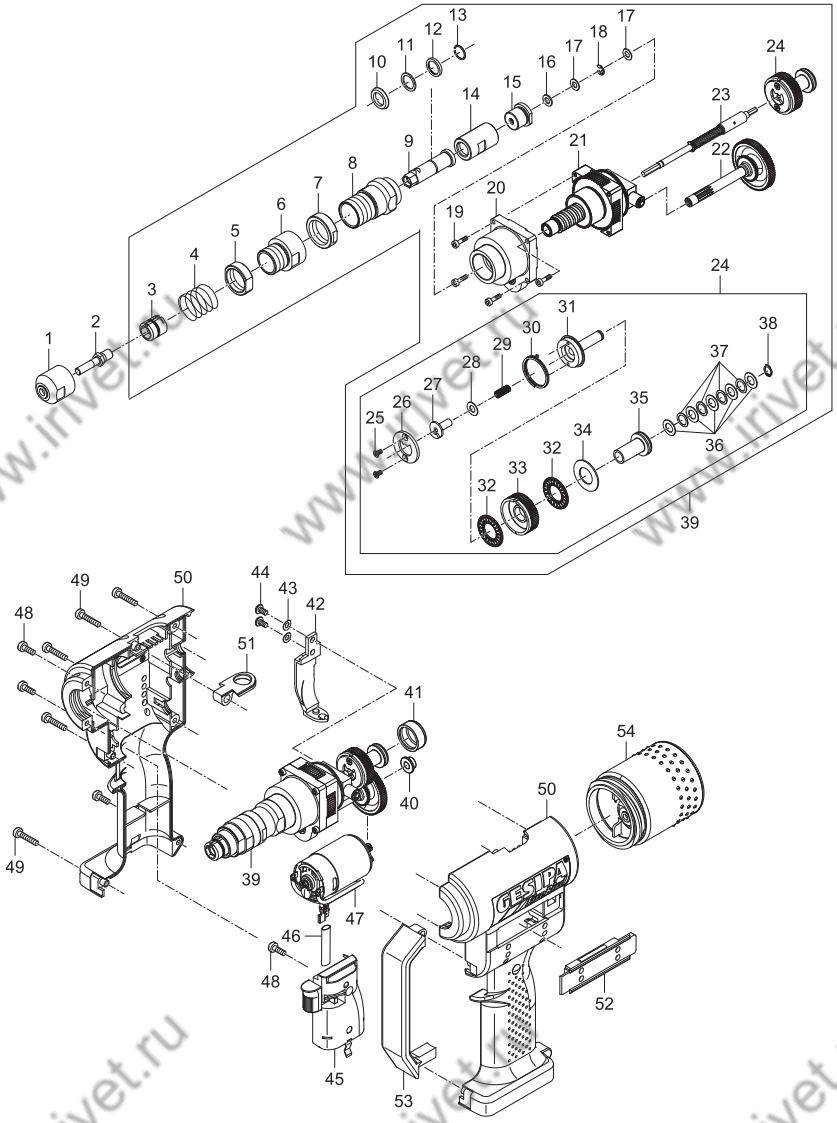

1 •	143 5065	M3
	143 5066	M4
	143 5093	8-32 UNC
	143 5067	M5
	143 5094	10-32 UNF
	143 5068	M6
	143 5095	1/4“-16 UNC
	143 5069	M8, 5/16“-18 UNC
	143 5070	M10
	145 7459	3/8“-16 UNC
2 •	143 5052	M3
	143 5055	M4
	143 5090	8-32 UNC
	143 5056	M5
	143 5091	10-32 UNC
	143 5059	M6
	143 5092	1/4“-20 UNC
	143 5063	M8
	145 7457	5/16“-18 UNC
	143 5064	M10
	145 7458	3/8“-16 UNC
3	143 5125	
4	145 8123	
5	143 5073	
6	143 5124	
7	143 5074	
8	143 5075	
9	143 5076	
10	143 5122	
11	144 5804	
12	143 5120	
13	144 5823	
14	143 5077	
15	143 5078	
16	144 5791	
17	144 5789	
18	144 5790	
19	144 5768	

20	143 5027
21	143 5079
22	143 5088
23	143 5080
24	143 5115
25	144 5792
26	143 5081
27	143 5082
28	143 5083
29	144 5793
30	143 5084
31	143 5085
32	144 5794
33	143 5086
34	144 5795
35	152 4564
36	144 5797
37	144 5798
38	144 5799
39	145 7455
40	144 5763
41	144 5800
42	143 5031
43	144 5770
44	144 5769
45	145 7456
46	144 5774
47 •	143 5030
	143 4862
48	144 5773
49	144 5772
50	143 4845
51	143 5017
	144 5746
52	144 5801
53	143 4953
54	143 5071

• Verschleißteile, wearing parts, pièces consommables, piezas consumibles, produzione di pezzi resistenti all‘abrasione, sluitstukken, sliddele, slitdelar, slitedeler, sulkuosat, peças consumíveis, spotřební materiál, παραγωγή ανταλλακτικών, kopó alkatrészek, zużycie części, 耐磨零件, износ деталей

www.irivet.ru

Содержание

1. Обзор (см. рис. 1 - 5) 184

2. Заклепочник для заклепок-гаек 184
2.1 Использование по назначению 184
2.2 Техника безопасности 184
2.3 Рабочий диапазон 185
2.4 Оборудование / принадлежности 185
2.5 Технические характеристики 185
2.6 Шпильки/насадки 186
2.7 Ввод в эксплуатацию 186
2.7.1 Настройка длины x шпильки (рис. 2) 186
2.7.2 Настройка рабочего хода y (рис. 2) 187
2.8 Принцип работы 187
2.8.1 Навинчивание заклепки-гайки 187
2.8.2 Установка заклепки-гайки 188
2.8.3 Замена шпильки (рис. 3) 188

3. Устройство для ускоренной зарядки – аккумулятор 188
3.1 Технические характеристики 188
3.1.1 Устройство для ускоренной зарядки 188
3.1.2 Аккумулятор 188
3.2 Техника безопасности 189
3.2.1 Устройство для ускоренной зарядки 189
3.2.2 Аккумулятор 189
3.3 Процесс зарядки 190
3.4 Обращение с аккумулятором 190
3.5 Охрана окружающей среды 191

4. Ремонт 191

5. Устранение неисправностей 191
5.1 Заклепка-гайка не навинчивается 191
5.2 Неплотная посадка установленной заклепки-гайки 192
5.3 Шпилька не вывинчивается 192
5.4 Горит красный индикатор неполадки 192

6. Гарантия 193

7. Декларация о соответствии нормам ЕС 193

www.irivet.ru

1. Обзор (см. рис. 1 - 5)

Поз.	Обозначение	Рис.
A	Шпилька	2
B	Насадка	2
C	Контргайка	2
D	Установочная гайка	2
E	Контргайка	2
F	Подвес	1
G	Заглушка	1
H	Отвертка	1
I	Магазин для принадлежностей	1
J	Индикатор безопасности	1

Поз.	Обозначение	Рис.
K	Выключатель	1
L	Аккумулятор	1;5
M	Ползун	3
N	Контроль зарядки	5
O	Зарядное устройство	5
P	Установленная заклепка-гайка	4
x	Длина шпильки	2
y	Рабочий ход	2
z	Толщина соединяемых материалов	4

2. Заклепочник для заклепок-гаек

2.1 Использование по назначению

Заклепочник для заклепок-гаек можно использовать только для установки заклепок-гаек в соответствии с описанием в данной инструкции. **Обязательно соблюдать требования техники безопасности!**

2.2 Техника безопасности

Внимание! ⚠
Для защиты от поражения электрическим током, ожогов и других травм необходимо соблюдать следующие правила техники безопасности:

- Заклепочник предназначен исключительно для работы с заклепками-гайками!
- Не перегружать заклепочник для заклепок-гаек; работать в указанном диапазоне мощности.
- Ни в коем случае не использовать заклепочник для заклепок-гаек в условиях повышенной влажности, в мокрых местах или вблизи горючих жидкостей и газов. **Опасность взрыва!**
- Следить за плотной посадкой аккумулятора в рукоятке.
- Обязательно снимать аккумулятор, если заклепочник для заклепок-гаек не используется, или на нем проводятся работы по техобслуживанию.

www.irivet.ru

- Ни в коем случае не использовать заклепочник в качестве молотка.
- Хранить заклепочник для заклепок-гаек в сухом закрытом помещении, в недоступном для детей месте.
- При работах с заклепочником всегда надевать защитные очки. Рекомендуется использовать средства индивидуальной защиты, например, защитную одежду, перчатки, защитную маску для лица, нескользящую обувь, средства защиты органов слуха и страховку от падения.
- Не закрывать вентиляционные отверстия для двигателя, не вставлять в них посторонние предметы.
- Откладывая заклепочник в сторону, принять меры, чтобы он не мог упасть.
- При ремонте использовать только оригинальные запчасти.
- Ремонт должен производить только обученный специалист. В случае сомнений отправить заклепочник для заклепок-гаек изготовителю.
- Не работать без соединяемого материала! Заклепка-гайка может отскочить от заклепочника! Никогда не направлять заклепочник на себя или на других людей!

2.3 Рабочий диапазон

Устанавливает заклепки-гайки размером до M10 из алюминия, до M8 из стали и до M6 из нержавеющей.стали.

2.4 Оборудование / принадлежности

Насадки:	M6 в рабочем положении M4, M5 в магазине M3, M8, M10 поставляются как дополнительное оборудование по заказу
Ключ:	Шестигранная отвертка SW4
Подвес:	откидной в корпусе
Устройство для ускоренной зарядки:	230 В, 50 Гц
Быстросменный аккумулятор:	14,4 В

2.5 Технические характеристики

Масса:	2,3 кг (с аккумулятором, без магазина с принадлежностями)
Макс. рабочий ход:	5,5 мм
Привод:	двигатель постоянного тока 14,4 В
Тяговое усилие:	13 000 Н
Уровень шума:	L_{PA} 76,5 дБ (A), погрешность измерения K=3 дБ
Вибрации:	<2,5 м/с², погрешность измерения K=1,5 м/с²

2.6 Шпильки/насадки

Размер резьбы	Материал	Артикул	
		Шпилька	Насадка
M3	алюминий сталь нержавеющей.стали	143 5052	143 5065
M4	алюминий сталь нержавеющей.стали	143 5055	143 5066
M5	алюминий сталь нержавеющей.стали	143 5056	143 5067
M6	алюминий сталь нержавеющей.стали	143 5059	143 5068
M8	алюминий сталь	143 5063	143 5069
M10	алюминий	143 5064	143 5070

2.7 Ввод в эксплуатацию

Перед вводом в эксплуатацию прочитать и соблюдать требования инструкции по эксплуатации, а также требования техники безопасности (!); обеспечить сохранность инструкции.

- Вставить заряженный аккумулятор в заклепочник для заклепок-гаек в правильном положении до фиксации.
- Подобрать насадку и шпильку по таблице 2.6 и прикрутить (M6 в рабочем положении).

Внимание! ⚠

Не закрывать вентиляционные отверстия для двигателя, не вставлять в них посторонние предметы.

2.7.1 Настройка длины x шпильки (рис. 2)

- Поворачивая насадку B, настроить длину **x** шпильки на длину заклепки-гайки.
- Для глухих заклепок-гаек использовать всю глубину резьбы (рис. 2;4).
- С помощью контргайки C зафиксировать насадку B от перемещения.

2.7.2 Настройка рабочего хода y (рис. 2)

- Рабочий ход **y** зависит от размера заклепки-гайки (M3-M10) и толщины соединяемых материалов **z** (рис. 4).

Ориентировочные значения рабочего хода y:

Размер резьбы	Рабочий ход y (в мм)	
	мин.	макс.
M3	1	2
M4	1	2
M5	1,5	2,5
M6	2,5	3,5
M8	2,5	3,5
M10	3	4

- Рабочий ход **y** настраивается путем навинчивания или отвинчивания установочной гайки D.

Важный момент: ⚠

- Сначала следует выставить рабочий ход **y** на значение „мин.“ и затем установить заклепку-гайку.
- Если заклепка-гайка не образует выраженную замыкающую головку, как изображено на фиг. 4, то рабочий ход **y** следует постепенно увеличивать.
- Законтрить установочную гайку D контргайкой E от смещения.

2.8 Принцип работы

2.8.1 Навинчивание заклепки-гайки ⚠

- Надеть заклепку-гайку на шпильку A, не допуская перекашивания.
- Удерживать нажатым выключатель K до полной остановки прибора; затем отпустить.
- Держать заклепку-гайку на протяжении всего процесса навинчивания.
- Если после операции навинчивания заклепка-гайка не прилегает к насадке B плотно, повторить процесс навинчивания. Для этого держать заклепку-гайку и кратковременным касанием выключателя K инициировать операцию навинчивания. Теперь повторить операцию навинчивания!

www.irivet.ru

2.8.2 Установка заклепки-гайки

- Вставить навинченную заклепку-гайку в отверстие под заклепку до упора.
- Нажать и удерживать выключатель K до тех пор, пока осаживание и процесс автоматического вывинчивания не завершится.

2.8.3 Замена шпильки (рис. 3)

- Открутить насадку B.
- Передвинуть ползун M назад до упора.
- Выкрутить и заменить шпильку A.
- Совместить шестигранные участки шпильки 1 с шестигранными участками базирующего элемента.
- Заблокировать шпильку A протягиванием ползуна M до упора.
- Накрутить подходящую насадку B, отрегулировать длину шпильки x (см. п. 2.7.1) и законтрить насадку B контргайкой C против скручивания.

3. Устройство для ускоренной зарядки – аккумулятор

3.1 Технические характеристики

3.1.1 Устройство для ускоренной зарядки

Тип:	12355/12356
Входное напряжение:	220-240 В~/50-60 Гц
Выходное напряжение:	14,4 В ⎓
Выходной ток:	не более 1,5 А
Масса:	0,6 кг

3.1.2 Аккумулятор

Номинальное напряжение:	14,4 В ⎓
Количество элементов:	4/8 шт.
Тип элементов:	Литий-ионные
Емкость:	1,3 А•ч / 2,6 А•ч
Масса:	0,35 кг / 0,5 кг

3.2 Техника безопасности

3.2.1 Устройство для ускоренной зарядки

Внимание! ⚠

Для защиты от поражения электрическим током, ожогов и других травм необходимо соблюдать следующие меры предосторожности:

- Зарядное устройство предназначено только для зарядки аккумуляторов GESIPA®.
- Необходимо регулярно проверять штекер, соединительный провод и зарядное устройство и в случае повреждений поручать ремонт сервисной службе или уполномоченным электрикам.
- При ремонте использовать только оригинальные соединительные провода и оригинальные запчасти.
- Ни в коем случае не использовать зарядное устройство в условиях повышенной влажности, в мокрых местах или вблизи горючих жидкостей и газов. **Опасность взрыва!**
- Для зарядки вынимать зарядное устройство из упаковки.
  Установить аккумулятор GESIPA® в зарядное устройство с соблюдением полярности (+ на +), приложив небольшое усилие.
- Ни в коем случае не заряжать незаряжаемые батареи.
- Хранить зарядное устройство в сухом закрытом помещении, в недоступном для детей месте.
- Из-за опасности короткого замыкания не допускать попадания металлических деталей в нишу для аккумулятора.
- Если зарядное устройство монтируется на стене, проследить за тем, чтобы аккумулятор не мог выпасть из зарядного устройства в результате внешних воздействий (например, из-за тряски).
- Зарядное устройство предназначено для использования на высоте только до 2000 м над уровнем моря.
- Данное зарядное устройство не предназначено для использования лицами с ограниченными физическими, умственными или сенсорными возможностями или не обладающими достаточным опытом или знаниями, кроме случаев, когда эти лица работают под надзором лица, ответственного за безопасность, или получили от него инструкции о том, как пользоваться зарядным устройством.

3.2.2 Аккумулятор

Внимание! ⚠

Для защиты от поражения электрическим током, ожогов и других травм необходимо соблюдать следующие меры предосторожности:

- Не заряжать поврежденные аккумуляторы.
- Не устанавливать в зарядное устройство грязные или мокрые аккумуляторы.
- Ни в коем случае не допускать попадания аккумуляторов в бытовые отходы, огонь или воду.
- Не заряжать аккумуляторы при температуре ниже 0°C!

www.irivet.ru

3.3 Процесс зарядки

- Заряжать можно только аккумуляторы GESIPA® и только при температуре от 0°C до 40°C!
- Извлечь устройство для ускоренной зарядки из упаковки и подсоединить к сети. **Обязательно соблюдать напряжение, указанное на фирменной табличке!**
- Установить аккумулятор GESIPA® в зарядное устройство с соблюдением полярности (+ на +), приложив небольшое усилие.
- Процесс зарядки начинается автоматически.

Функциональная индикация

Постоянный зеленый	Аккумулятор полностью заряжен / постоянная подзарядка
Мигающий зеленый	Аккумулятор заряжается
Постоянный красный	Недопустимая температура зарядки
Мигающий красный	Аккумулятор неисправен

Время зарядки

Тип аккумулятора	Артикул	Время зарядки*
1,3 A•ч	143 4921	ок. 50 мин.
2,6 A•ч	145 7269	ок. 100 мин.

*Время зарядки может меняться в зависимости от остаточной емкости и температуры аккумулятора.

3.4 Обращение с аккумулятором

- Для получения оптимального заряда аккумулятора вставлять в зарядное устройство только остывшие аккумуляторы.
- Аккумулятор GESIPA® можно подзаряжать примерно 1000 раз; своей полной мощности он достигает лишь через несколько подзарядок.
- Не устанавливать аккумулятор в зарядное устройство после каждого использования.
- Заряжать аккумулятор только после того, как он полностью разрядится, и установка заклепок-гаек будет больше невозможна. Подзаряжать аккумулятор только в случае продолжительного неиспользования.
- Значительное сокращение времени работы аккумулятора после правильной зарядки указывает на то, что аккумулятор пора заменить.
- Хранить аккумуляторы в сухом теплом месте. Оптимальный диапазон эксплуатационных температур составляет от 10°C до макс. 50°C.

www.irivet.ru

3.5 Охрана окружающей среды

Если аккумуляторы требуется заменить новыми, необходимо принять во внимание следующие моменты:

- Сдавать отработанные аккумуляторы GESIPA® своему дилеру или компании GESIPA® для вторичной переработки.
- Ни в коем случае не допускать попадания отработавших аккумуляторов в бытовые отходы, огонь или воду!

Внимание!

В других странах ЕС соблюдать действующие там местные правила применения директивы ЕС.

- В соответствии с директивой ЕС 2002/96/EG (WEEE) этот прибор зарегистрирован в Германии под номером WEEE DE 45695505. Приборы, серийный номер которых состоит из 8 и более знаков, подлежат обязательной утилизации путем бесплатной отправки в GESIPA®.

4. Ремонт

Гарантийный ремонт выполняет только изготовитель. По истечении гарантийного периода ремонт должны выполнять только специалисты. Несоблюдение инструкций по монтажу и настройке, как и непрофессиональное обращение с заклепочником для заклепок-гаек могут стать причиной серьезных повреждений. В случае сомнений отправить заклепочник для заклепок-гаек, не разбирая его, поставщику или GESIPA®.

5. Устранение неисправностей

5.1 Заклепка-гайка не навинчивается

Причины	Устранение
Повреждена резьба гайки	Использовать новую гайку
Неисправна шпилька A	Заменить шпильку A
Гайка не прилегает к насадке	Неправильная длина шпильки **x**; скорректировать с учетом длины гайки (см. п. 2.7.1)
	При навинчивании держать гайку до остановки прибора
Гайка снова отвинчивается	Удерживать выключатель K нажатым до остановки прибора
Аккумулятор отключен, т.к. не используется более 21 дня	Вставить аккумулятор в зарядное устройство на 2 минуты (см. п. 3.4)
Разряжен аккумулятор	Зарядить аккумулятор; если требуется, заменить новым (см. п. 3.3/3.4)

5.2 Неплотная посадка установленной заклепки-гайки

Причины	Устранение
Слишком короткий рабочий ход **y**	Увеличить рабочий ход **y** (см. п. 2.7.2)
Слишком рано отпущен выключатель K	Удерживать выключатель K нажатым до автоматизированного переключения и вывинчивания (см. п. 2.7)

5.3 Шпилька не вывинчивается

Причины	Устранение
Неправильная настройка рабочего хода	Уменьшить рабочий ход **y** (см. п. 2.7.2); при необходимости выкрутить шпильку A шестигранной отверткой 8 (см. рис. 1)
Разряжен аккумулятор	Зарядить аккумулятор; если требуется, заменить новым

5.4 Горит красный индикатор неполадки

При нажатии кнопки пуска

Причины	Устранение
Заклепочник для заклепок-гаек не в крайнем переднем положении	Отпустить кнопку пуска

Во время процесса вытягивания

Причины	Устранение
Перегрузка	Соблюдать рабочий диапазон, указанный в таблице (см. п. 2.6)
Перегрев электроники	Дать заклепочнику остыть на воздухе
Разряжен аккумулятор	Зарядить или заменить новым

После отпускания кнопки пуска

Причины	Устранение
Не достигается крайнее переднее положение	Плотно свинтить механические детали между собой

Внимание! ⚠

Если появляются неполадки, при которых загорается красный индикатор, но которые не удается устранить описанными выше способами, значит, заклепочник необходимо передать для ремонта только специалистам либо отправить его изготовителю.

www.irivet.ru

6. Гарантия

Действуют гарантийные условия в соответствующей действительной редакции, ознакомиться с которыми можно по ссылке: www.gesipa.com/agb

7. Декларация о соответствии нормам ЕС

Настоящим заявляем, что согласно своему конструктивному замыслу и модификации, а также реализуемому нами конструктивному исполнению указанный ниже прибор выполняет соответствующие основополагающие требования по технике безопасности и охране труда, предусмотренные директивами ЕС. В случае внесения в конструкцию прибора несогласованных с нами изменений данное заявление утрачивает свою силу. Следует соблюдать инструкции по технике безопасности, содержащиеся в документации, поставляемой в комплекте с изделием. Настоящий документ хранить в течение всего срока эксплуатации прибора.

FireBird®

- DIN EN ISO 12100:2011
- DIN EN 60745-2-1:2011-01
- DIN EN ISO 82079-1:2013
- DIN EN 55014-1:2016
- DIN EN 55014-2:2016
- DIN EN 61000-4-2:2009
- DIN EN 61000-4-3:2011
- DIN EN 62233:2008+
- EN 60335-1:2012
- EN 60335-2-29:2010
- DIN EN 62133:2013
- 2012/19/EU
- 2011/65/EU

Уполномоченный специалист по составлению техдокументации
GESIPA Blindniettechnik GmbH
Nordendstraße 13-39
D-64546 Mörfelden-Walldorf

по доверенности д-р Рихард Гертнер

www.irivet.ru

www.irivet.ru

DE Ihr Fachhändler

GB Your dealer

FR Cachet du revendeur

ES Vendedor autorizado

IT Rivenditore autorizzato

NL Uw vakhandelaar

DK Deres forhandler

SE Din återförsäljare

NO Deres forhandler

FI Jälleenmyyjä

PT O vosso distribuidor

CZ Váš prodejce

GR Το ειδικό σας κατάστημα

HU Az Ön szaküzlete

PL Dystrybutor

CN 经销商

RU Ваш дилер

04/2017 1432003