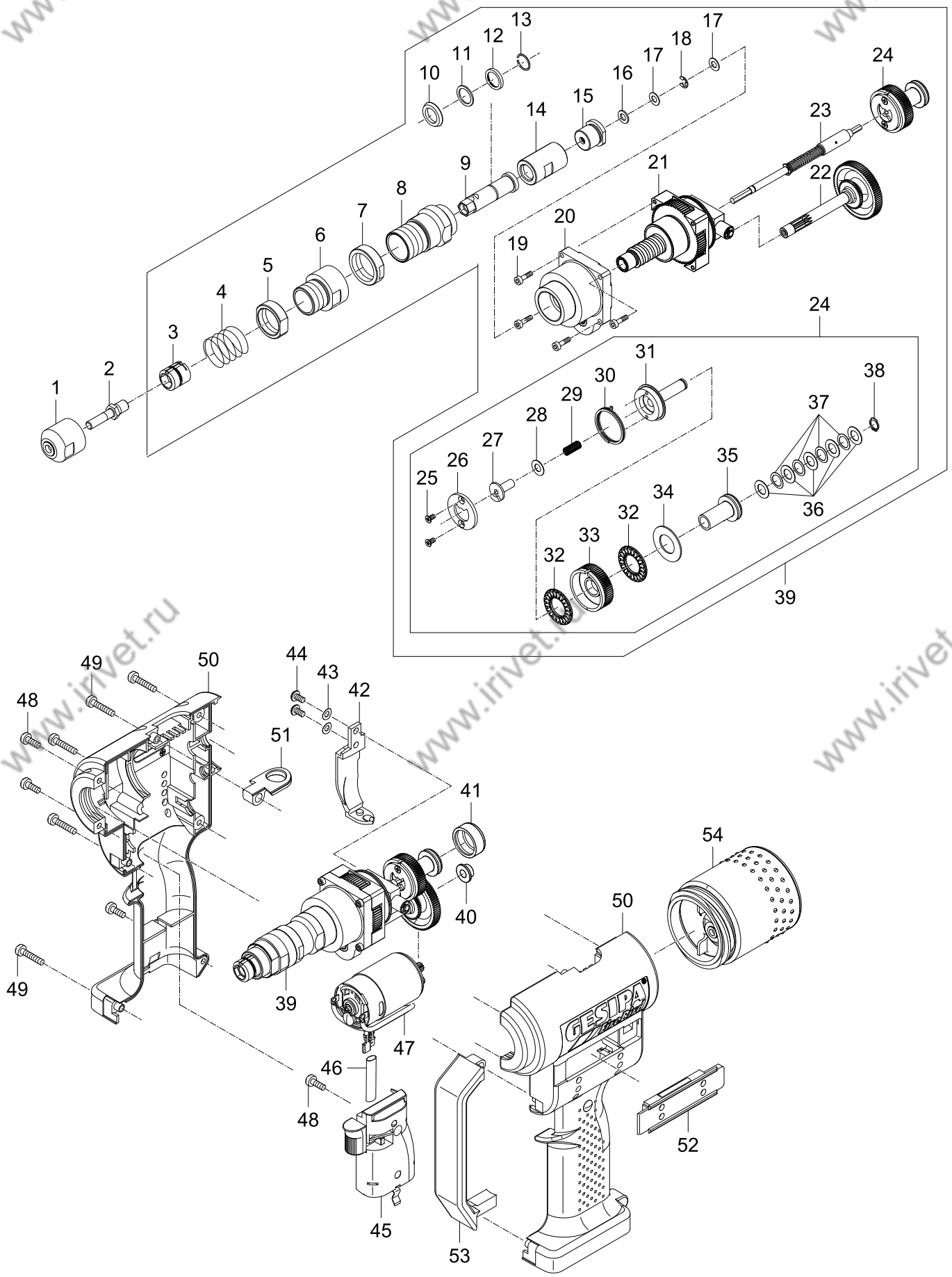

www.irivet.ru

IRIVET

Компания АЙРИВЕТ
ООО "АЙ-РИВЕТ"
www.irivet.ru

Тел: +7 (495) 135 4201
Тел: +7 916 922 6789
Почта: order@irivet.ru

GESIPA®

1 •	143 5065	M3
	143 5066	M4
	143 5093	8-32 UNC
	143 5067	M5
	143 5094	10-32 UNF
	143 5068	M6
	143 5095	1/4“-16 UNC
	143 5069	M8, 5/16“-18 UNC
	143 5070	M10
	145 7459	3/8“-16 UNC
2 •	143 5052	M3
	143 5055	M4
	143 5090	8-32 UNC
	143 5056	M5
	143 5091	10-32 UNC
	143 5059	M6
	143 5092	1/4“-20 UNC
	143 5063	M8
	145 7457	5/16“-18 UNC
	143 5064	M10
	145 7458	3/8“-16 UNC
3	143 5125	
4	145 8123	
5	143 5073	
6	143 5124	
7	143 5074	
8	143 5075	
9	143 5076	
10	143 5122	
11	144 5804	
12	143 5120	
13	144 5823	
14	143 5077	
15	143 5078	
16	144 5791	
17	144 5789	
18	144 5790	
19	144 5768	

20	143 5027
21	143 5079
22	143 5088
23	143 5080
24	143 5115
25	144 5792
26	143 5081
27	143 5082
28	143 5083
29	144 5793
30	143 5084
31	143 5085
32	144 5794
33	143 5086
34	144 5795
35	152 4564
36	144 5797
37	144 5798
38	144 5799
39	145 7455
40	144 5763
41	144 5800
42	143 5031
43	144 5770
44	144 5769
45	145 7456
46	144 5774
47 •	143 5030
	143 4862
48	144 5773
49	144 5772
50	143 4845
51	143 5017
	144 5746
52	144 5801
53	143 4953
54	143 5071

• Запчасти подлежащие износу