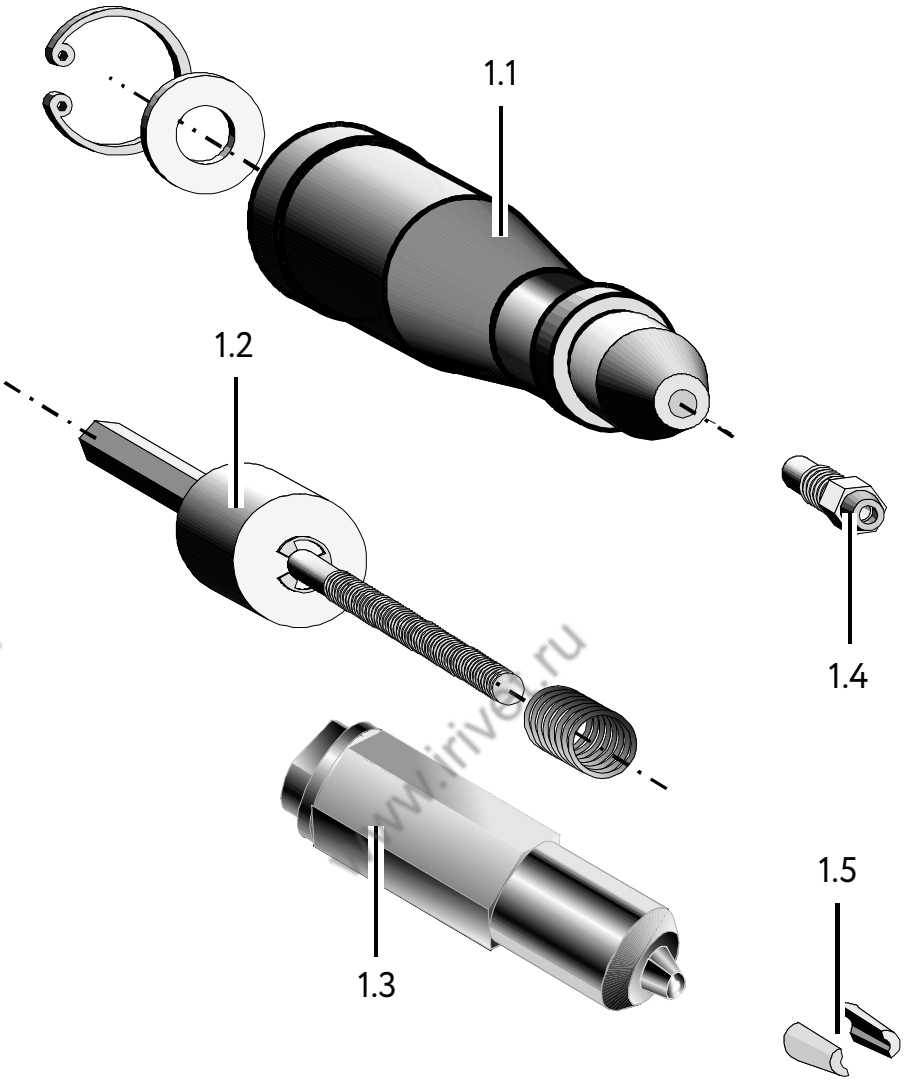

1.1 Корпус насадки-заклёпочника
1.2 Механизм заклёпочника в сборе
1.3 Патрон для губок в сборе
1.4 Сменная насадка
1.5 Зажимные губки