RiveDrill

Адаптер на сверлильный инструмент для установки резьбовых заклёпок

RIVEDRILL NUTDRILL

РУКОВОДСТВО ПОЛЬЗОВАТЕЛЯ

iRIVET

Компания iRivet
ООО "АЙРИВЕТ"
www.irivet.ru

Тел: (495) 135 4201
Тел: +7 916 922 6789
Почта: order@irivet.ru

RiveDrill

RUS

БЕЗОПАСНОСТЬ ПРЕЖДЕ ВСЕГО!

Приступайте к работе только после внимательного изучения данного руководства.

Адаптер RIVEDRILL NUTDRILL работает в паре с силовым сверлильным инструментом. Для безопасной и эффективной работы следует ознакомиться с инструкцией вашего инструмента и следовать всем рекомендациям для обеспечения техники безопасности.

Будьте внимательны! В процессе установки заклёпок на корпусе адаптера RIVEDRILL NUTDRILL возникает высокий крутящий момент. Крепко удерживайте адаптер во время работы. В случае возникновения чрезмерного крутящего момента, отпустите адаптер и остановите сверлильный инструмент, чтобы избежать травм.

Для безопасной и качественной установки заклёпок используйте только заклепки указанные в спецификации к вашей модели адаптера. Сменная оснастка также должна соответствовать модели адаптера и размерам устанавливаемой заклёпки.

Перед началом работы следует подобрать волосы, снять наручные браслеты, часы и любые другие предметы, которые могут попасть во вращающийся механизм. Приступайте к работе только в защитных перчатках и очках.

Используйте только оригинальные запчасти RIVEDRILL!

СПЕЦИФИКАЦИЯ

Свободный рабочий ход - 9 mm.
Максимальный входящий крутящий момент - 12 Н·m.
Вес адаптера - 360 гр.
Длина адаптера - 141 mm.
Диаметр адаптера - 60 mm.
Шестигранный хвостовик - 8 mm (5/16").
Комплектов оснастки в поставке - 5 шт.

ИСПОЛЬЗУЙТЕ ИНСТРУМЕНТ ПО НАЗНАЧЕНИЮ

Адаптер RIVEDRILL NUTDRILL создан для работы с беспроводным (батарея от 12В и выше) сверлильным инструментом, конструкцией которого предусмотрены функция реверса и возможность контроля величины крутящего момента.

Никогда не подавайте на адаптер RIVEDRILL NUTDRILL крутящий момент выше 12 Н·m. В момент, когда заклёпка полностью установлена, механизм адаптера блокируется, при этом резко возрастает сопротивление и всё, сообщаемое сверлильным инструментом, усилие обрушивается на механизм адаптера, вызывая перегрузку и, как следствие, быстрый износ инструмента.

Перед началом работы, следует сделать несколько попыток холостой установки заклёпки. Задайте минимальное значение крутящего момента на сверлильном инструменте и запустите процесс установки, постепенно сдвигая положение ограничителя крутящего момента до тех пор, пока не получите усилие, достаточное для полной установки заклёпки.

Подавая на адаптер чрезмерный крутящий момент, используя неоригинальные запасные части или устанавливая заклёпки, не входящие в обозначенный рабочий диапазон, пользователь возлагает на себя всю ответственность за возможный износ или поломку заклёпочника.

УСТРОЙСТВО ИНСТРУМЕНТА

Схема инструмента представлена на **рис.1**:
1. Адаптер RIVEDRILL NUTDRILL.
2. Шестигранный хвостовик.
3. Привод (сверлильный инструмент).
4. Резьбовая заклёпка (**рис.2**).
5. Резьбовой шток.
6. Сменная насадка.

Внимание: резьбовой шток и сменная насадка имеют левую резьбу! Устанавливая оснастку надёжно затяните резьбовой шток ключом на 7 мм (**рис.1А**), а также крепко закрутите сменную насадку.

ПРИНЦИП ДЕЙСТВИЯ

Адаптер RIVEDRILL NUTDRILL преобразует крутящий момент, сообщаемый сверлильным инструментом, в 4 различных движения резьбового штока. Если вращать хвостовик по часовой или против часовой стрелки, не фиксируя адаптер рукой, резьбовой шток будет также вращаться по часовой или против часовой стрелки, не производя при этом поступательного движения (**рис.1В**). Однако, стоит зажать корпус адаптера рукой, удерживая его от вращения, и резьбовой шток начнёт двигаться вперёд (при вращении хвостовика адаптера против часовой стрелки) и назад (при вращении хвостовика по часовой стрелке). При этом шток перестаёт вращаться (**рис.1С**).

Для того, чтобы побыстрее освоиться, попробуйте выполнить следующие действия не используя заклёпки:

- Удерживая корпус адаптера от вращения, запустите сверлильный инструмент против часовой стрелки. Вы увидите, как резьбовой шток выйдет наружу. При этом, когда резьбовой шток дойдёт до крайнего положения, сопротивление корпуса адаптера резко возрастёт и он начнёт, буквально, вырываться из рук. В этот момент следует отпустить корпус адаптера и остановить сверлильный инструмент.

- Снова зажав корпус адаптера, запустите сверлильный инструмент в режиме вращения по часовой стрелке. Вы увидите, как резьбовой шток начнёт уходить во внутрь примерно на 9 мм (величина рабочего хода адаптера). При этом, когда резьбовой шток достигнет крайнего положения, корпус адаптера начнёт также вырываться из рук - остановите инструмент.

В момент, когда резьбовой шток достигает крайнего рабочего положения (вне зависимости от направления вращения), корпус адаптера необходимо отпустить, позволив ему вращаться. В противном случае, инструмент может заклинить. Если это всё же произошло, выполните следующие действия:

- Крепко удерживая корпус адаптера, начните вращение хвостовика в нужном направлении (в зависимости от положения, в котором заклинило инструмент). Ориентируйтесь по стрелкам на **рис.1С**.
- Если инструмент заклинило слишком сильно накиньте рожковый ключ на 22 мм на выточки в носовой части адаптера, вторым ключом на 8 мм ухватите хвостовик (как показано на **рис.9**) и, уточнив направление вращения, приложите усилие для разблокировки инструмента.

iRIVET
Компания iRivet
ООО "АЙРИВЕТ"
www.irivet.ru
Тел: (495) 135 4201
Тел: +7 916 922 6789
Почта: order@irivet.ru
RiveDrill

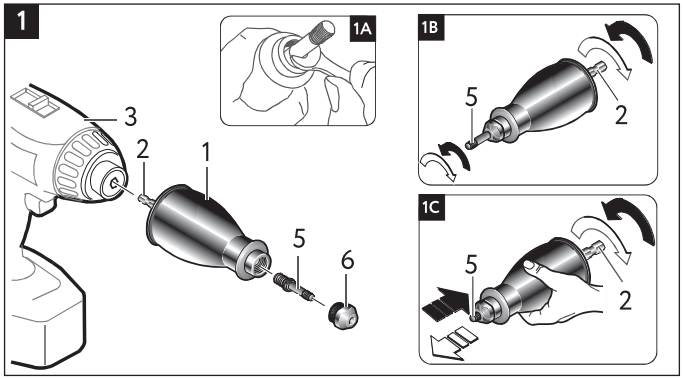

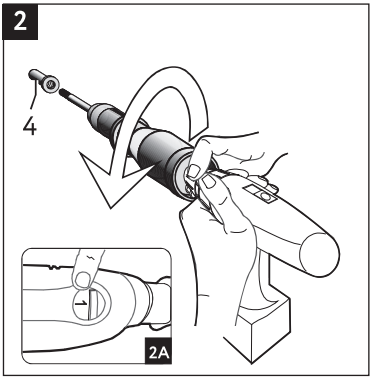

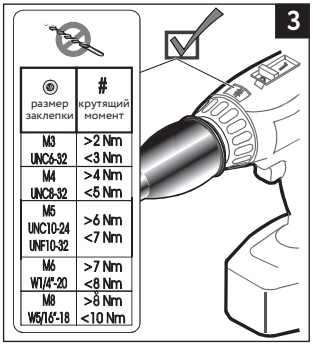

◎ размер заклепки	# крутящий момент
M3 UNC6-32	>2 Nm <3 Nm
M4 UNC8-32	>4 Nm <5 Nm
M5 UNC10-24 UNF10-32	>6 Nm <7 Nm
M6 W1/4"-20	>7 Nm <8 Nm
M8 W5/16"-18	>8 Nm <10 Nm

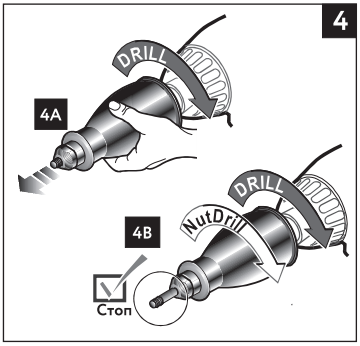

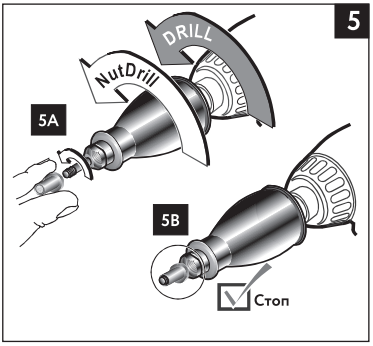

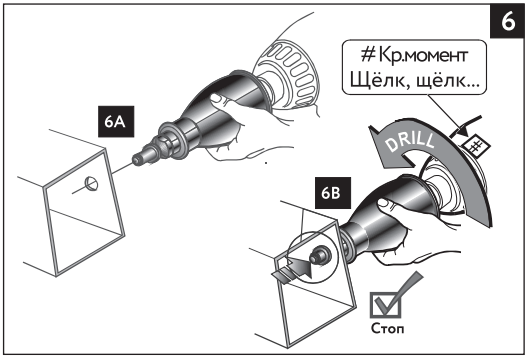

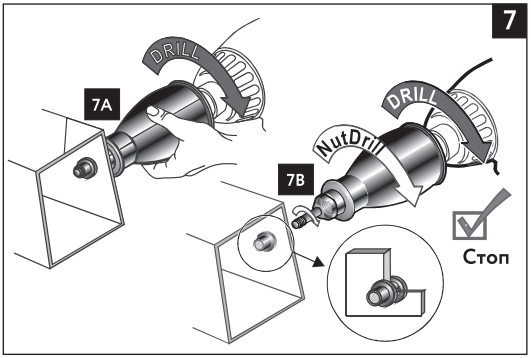

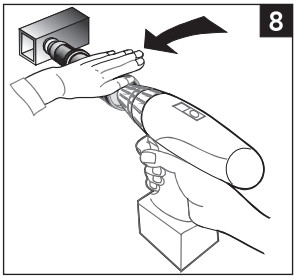

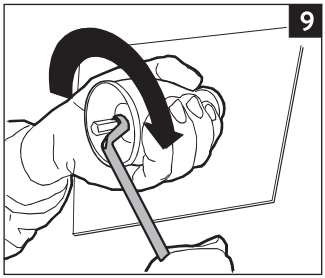

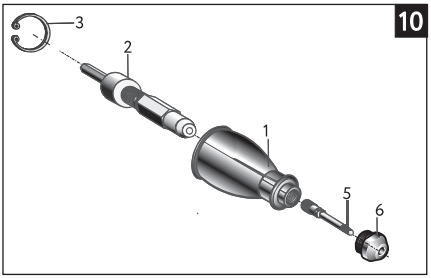

iRIVET

Компания iRivet
ООО "АЙРИВЕТ"
www.irivet.ru

Тел: (495) 135 4201
Тел: +7 916 922 6789
Почта: order@irivet.ru

RiveDrill

НАЧАЛО РАБОТЫ

Установка адаптера RIVEDRILL NUTDRILL (**рис.2**). Установите хвостовик адаптера в зажимной патрон сверлильного инструмента и хорошенько затяните. Переключите скорость сверлильного инструмента на минимум (**рис.2А**).

Выбор подходящего крутящего момента (**рис.3**). Настройте ограничитель крутящего момента в соответствии с приведённой таблицей в зависимости от размера заклёпки. В таблице указаны значения крутящего момента в Н•м для соответствующих размеров заклёпок из углеродистой стали. Однако, как правило, эти значения не совпадают с номерами указанными на ограничителе крутящего момента силового инструмента, поэтому лучший способ определить подходящее усилие - это пробная установка заклёпок в холостую. Начав с минимального значения, сдвигайте ограничитель крутящего момента в большую сторону до тех пор, пока не получите усилие, необходимое для полной установки заклёпки.

Подготовка к установке (**рис.4**). Слегка придерживая корпус адаптера рукой и не позволяя ему вращаться (**рис.4А**), запустите силовой инструмент в режиме реверса и дождитесь полного выхода резьбового штока. Как только рабочий ход адаптера достигнет крайнего положения, адаптер начнёт прокручиваться в руке (**рис.4В**). В этот момент необходимо отпустить корпус адаптера и остановить сверлильный инструмент.

Накручивание заклёпки (**рис.5**). Поднесите заклёпку к резьбовому штоку RIVEDRILL NUTDRILL и плавно запустите сверлильный инструмент не удерживая при этом корпус адаптера (**рис.5А**). Остановите вращение, когда кончик резьбового штока выглянет из заклёпки, а буртик заклёпки упрётся в сменную насадку адаптера (**рис.5В**).

Установка заклёпки (**рис.6**). Переключите силовой инструмент в прямой режим вращения и, крепко удерживая корпус адаптера, вставьте заклёпку в подготовленное отверстие (**рис.6А**). Запустите инструмент и, крепко удерживая RIVEDRILL NUTDRILL от вращения, дождитесь характерных щелчков, сигнализирующих о срабатывании ограничителя крутящего момента вашего сверлильного инструмента (**рис.6В**). Остановите сверлильный инструмент.

Выкручивание резьбового штока (**рис.7**). Переведите инструмент в обратный режим вращения и, удерживая корпус адаптера рукой, нажмите кнопку пуск. Дождитесь полного выхода резьбового штока (**рис.7А**) и, когда адаптер начнёт прокручиваться в руке, отпустите корпус адаптера - резьбовой шток начнёт выкручиваться из установленной заклёпки (**рис.7В**). Заклёпка установлена и вы можете повторить весь цикл. Если в процессе работы вы не успеете отпустить корпус адаптера во время и его заклинит, произведите действия описанные в пункте "Принцип действия" данного руководства.

Выкручивание резьбового штока вручную (**рис.8**). Если по какой-либо причине силовой инструмент перестаёт работать, например, в следствие разряженной аккумуляторой батареи, адаптер из установленной заклёпки можно выкрутить вручную.

Работа адаптером без силового инструмента (**рис.9**). В случае необходимости адаптер RIVEDRILL NUTDRILL можно использовать и без силового инструмента. Для этого накиньте гаечный ключ на 8 мм на шестигранный хвостовик адаптера и вращайте хвостовик, крепко удерживая корпус рукой.

ТЕХНИЧЕСКОЕ ОБСЛУЖИВАНИЕ

Регулярно смазывайте резьбовую часть штока адаптера и следите за тем, чтобы на нём не накапливалась грязь и стружка.

В случае выхода инструмента из строя, обратитесь в квалифицированный сервисный центр. Не пытайтесь вскрывать инструмент самостоятельно - поставщик оставляет за собой право отказать вам в гарантийном обслуживании в случае обнаружения следов неавторизованного ремонта инструмента. Схема запчастей инструмента представлена на **рис.10**.

ПОИСК И УСТРАНЕНИЕ НЕИСПРАВНОСТЕЙ

Поломка резьбового штока или нарушение целостности резьбы заклёпки.

· Слишком высокий крутящий момент на входе. В случае необходимости, замените резьбовой шток и уделите время настройке ограничителя крутящего момента вашего сверлильного инструмента в соответствии с размером и материалом заклёпки.

Невозможно удерживать адаптер рукой.

· Механизм адаптера повреждён в следствие подачи чрезмерного крутящего момента (более 12 N·m). Необходима замена ротора (**№2 на рис.10**).

ГАРАНТИЯ

Компания Máquinas Andrea, S.L. гарантирует, что все адаптеры RIVEDRILL прошли надлежащий контроль качества и выпущены без дефектов материалов и сборки. Гарантийный срок составляет шесть месяцев с момента первой покупки инструмента.

Исключения:

Нормальный износ. Гарантия не включает периодическое техническое обслуживание, ремонт и замену запасных частей вследствие естественного износа.

Небрежное и неправильное использование. Дефекты и повреждения полученные вследствие неправильной или небрежной эксплуатации и/или хранения гарантией не покрываются.

Модификации или неавторизованное техническое обслуживание. Гарантийные обязательства не распространяются на любые дефекты и повреждения, полученные вследствие технического обслуживания, настройки или модификации инструмента неавторизованным персоналом.

MÁQUINASANDREA,S.L.Islascíes,61
28035MadridEspaña.
Tf.+34693215339 Fax+34913526577
nuria@rivedrill.com