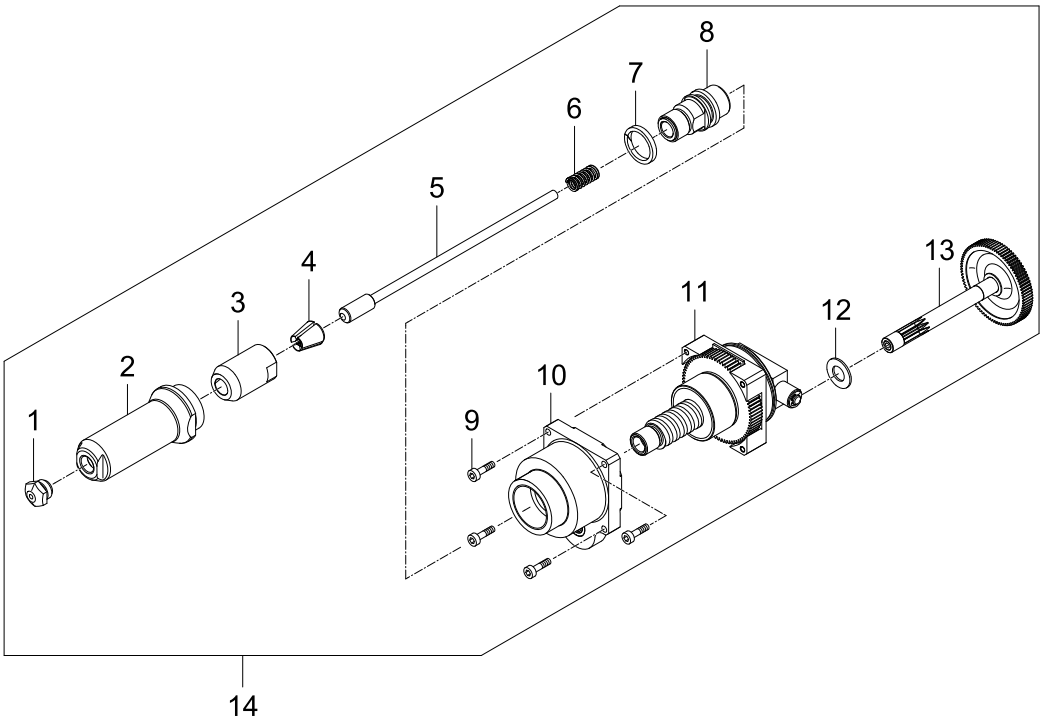
1
2
3
4
5
6
7
8
9
10
11
12
13
14

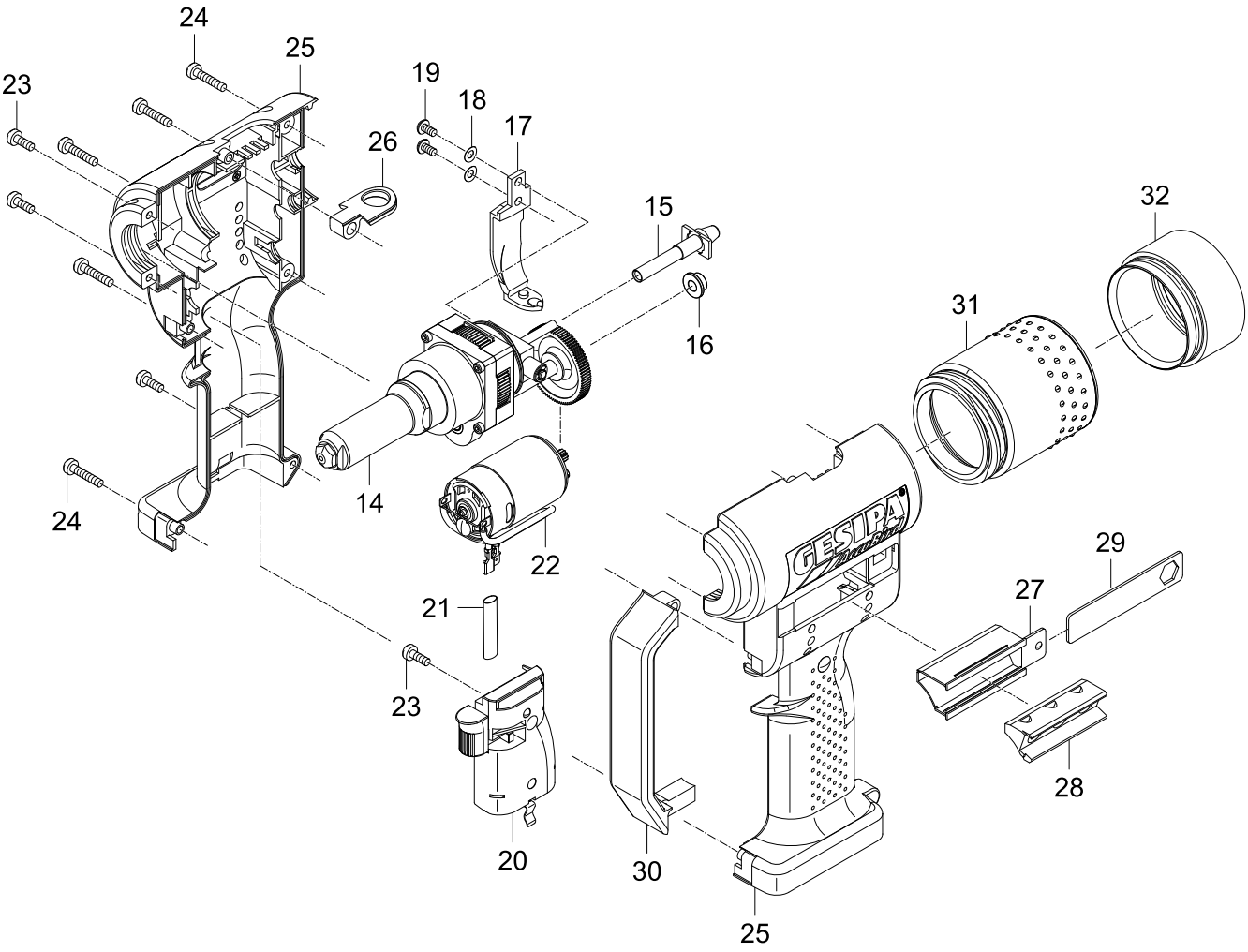
14
15
16
17
18
19
20
21
22
23
24
25
26
27
28
29
30
31
32
GESIPA

1 •	143 4955	17/24
	143 4973	17/27
	143 4974	17/29
	143 4975	17/32
2	143 4956	
3 •	143 4129	
4 •	143 4958	
	143 4173	BT*
5 •	143 4959	
	143 4992	BT*
6 •	144 5314	
7	143 4966	
8	143 4957	
9	144 5768	
10	143 5027	
11	145 7363	
12	143 4967	
13	143 5028	
14	145 7361	
15	143 4952	

16	144 5763
17	143 5031
18	144 5770
19	144 5769
20	146 2906
21	144 5774
22 •	143 5030
23	144 5773
24	144 5772
25	145 7364
26	143 5017
27	143 5016
28	143 4978
29	144 5760
30	143 4953
31	143 5032
32	143 5034
	143 5033
	146 2907

• Запчасти полежащие износу.