FAR BOLOGNA ITALY

FHU 05

I - ISTRUZIONI ORIGINALI
DISPOSITIVO OLEOPNEUMATICO PREDISPOSTO PER ESSERE ASSEMBLATO CON TESTE A RIVETTARE ELEMENTI DI FISSAGGIO STRUTTURALI
• ISTRUZIONI D'USO - PARTI DI RICAMBIO

GB - TRANSLATION OF ORIGINAL INSTRUCTIONS
HYDROPNEUMATIC DEVICE SUITABLE TO BE ASSEMBLED WITH RIVETING HEADS FOR STRUCTURAL FASTENINGS PARTS
• IINSTRUCTIONS FOR USE - SPARE PARTS

F - TRADUCTION DES INSTRUCTIONS ORIGINALES
DISPOSITIF OLEOPNEUMATIQUE PREDISPOSE POUR ETRE ASSEMBLE AVEC DES TETES A RIVETER ELEMENTS DE FIXATION STRUCTURAUX
• MODE D'EMPLOI - PIÈCES DÉTACHÉES

D - ÜBERSETZUNG VON ORIGINALANLEITUNGEN
ÖLPNEUMATISCHES GERÄT, ZUM ZUSAMMENBAU VON NIETKÖPFEN FÜR STRUKTURELLE BEFESTIGUNGSELEMENTE
• BEDIENUNGSANLEITUNG - ERSATZTEILE

E - TRADUCCION DE LAS ISTRUCCIONES ORIGINALES
DISPOSITIVO OLEONEUMATICO APTO PARA EL ENSAMBLAJE CON CABEZAS REMACHADORAS PARA ELEMENTOS DE FIJACION ESTRUCTURALES
• INSTRUCCIONES DE USO - PIEZAS DE REPUESTO

PL - TLUMACZENIE ORYGINALNEJ INSTRUKCJI
URZADZENIE OLEOPNEUMATYCZNE PRZEZNACZONE DO MONTAZU Z GLOWICAMI DO NITOWANIA KONSTRUKCYJNYCH ELEMENTÓW MOCOWANIA
• INSTRUKCJA OBSŁUGI - CZĘŚCI ZAMIENNE

RUS - ПЕРЕВОД ОРИГИНАЛЬНЫХ ИНСТРУКЦИЙ
ГИДРОПНЕВМАТИЧЕСКОЕ УСТРОЙСТВО ДЛЯ СБОРКИ КОНСТРУКЦИЙ НА ЗАКЛЕПКАХ
ИНСТРУКЦИИ ПО ИСПОЛЬЗОВАНИЮ - ДЕТАЛИ

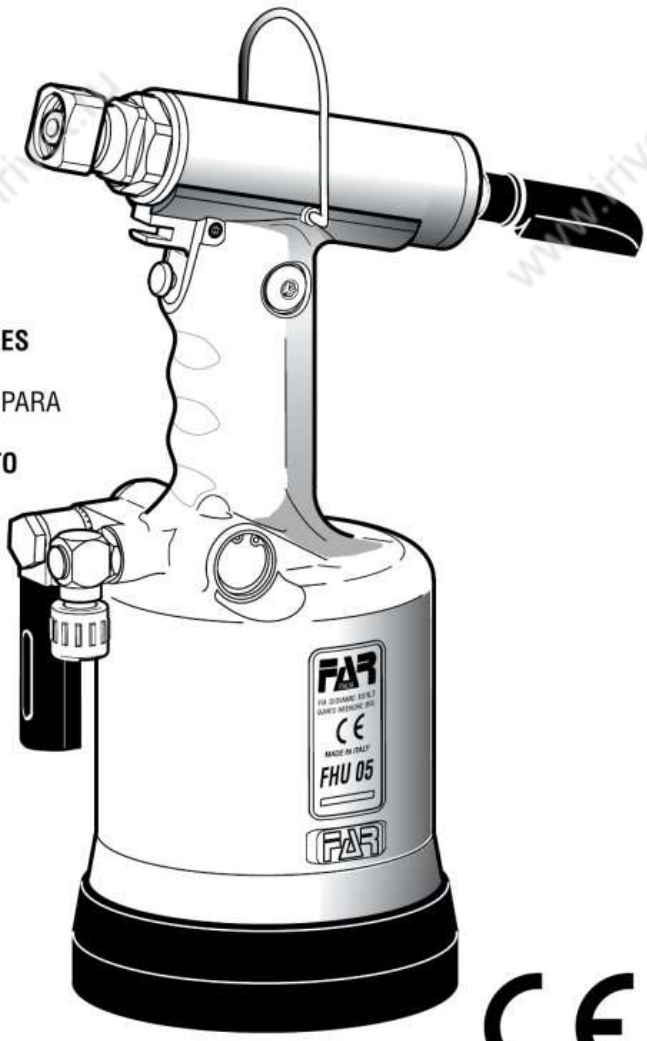

CE

www.irivet.ru

FAR

FHU 05

I

La sottoscritta Far S.r.l., con sede in Quarto Inferiore (BO) alla via Giovanni XXIII n° 2,

DICHIARA

sotto la propria esclusiva responsabilità che l'utensile Modello FHU 05, per utilizzo esclusivamente di bulloni a strappo e rivetti strutturali, numero di serie: vedi retro copertina, alla quale questa dichiarazione si riferisce, è conforme ai requisiti essenziali di sicurezza previsti dal D.Leg.vo 17.2010 di recepimento della Direttiva Macchine 2006/42/CE e successive modificazioni ed integrazioni. La persona autorizzata a costituire il fascicolo tecnico risponde al nome di Giacomo Generali, presso la Far S.r.l., con sede in Quarto Inferiore (BO) alla via Giovanni XXIII n° 2.

GB

The undersigned Far S.r.l., having its office in Quarto Inferiore (BO), Via Giovanni XXIII No. 2, herewith

DECLARES

under its sole responsibility that the FHU 05 tool model – only with regards to the sole application of rivet bolts and structural rivets, serial number: see back cover, which is the object of this declaration complies with the basic safety requirements estabilished in the law decree Leg. D. 17/2010 of Machinery Directive 2006/42/CE acknowledge and subsequent amendments and integrations. The person who is authorized to create the technical brochure is Giacomo Generali, c/o Far S.r.l., head office in Quarto Inferiore (BO), via Giovanni XXIII n. 2.

F

La société Far S.r.l. soussignée avec siège à Quarto Inferiore (BO), Via Giovanni XXIII n° 2,

DECLARE

sous sa seule responsabilité que l'outil Modèle FHU 05, uniquement pour l'utilisation de boulons à sertir et rivets de structure, numéro de série: voir la dos couverture,
à laquelle cette déclaration se rapporte est conforme aux conditions essentielles de sécurité requises par la loi 17/2010 d'acceptation de la Directive Machines 2006/42/CE et modifications et intégrations successives. La personne autorisée à constituer le dossier technique est Giacomo Generali chez FAR S.r.l., avec siège à Quarto Inferiore (BO) – Via Giovanni XXIII. n.2

D

Die Unterzeichnete, Fa. Far S.r.l., mit Sitz in Quarto Inferiore (BO), Via Giovanni XXIII Nr. 2,

ERKLÄRT

hiermit auf ihre alleinige Verantwortung, dass das Gerät Typ FHU 05, ausschließlich für die Anwendung von Schließringbolzen und strukturelle Blindniete, seriennummer siehe Rückseite, auf das sich diese Erklärung bezieht, den wesentlichen Sicherheitsanforderungen des Gesetzesdekrets 17/2010 von Umsetzung der Maschinenrichtlinie 2006/42/CE und den nachfolgenden Änderungen und Anfügungen entspricht.
Der Berechtigte zur Bildung der technische Broschüre ist Giacomo Generali, bei der Firma Far S.r.l., mit Sitz in Quarto Inferiore (BO), via Giovanni XXIII Nr. 2.

E

La firmataria Far S.r.l., domiciliada en Quarto Inferiore (BO) en via Giovanni XXIII n° 2,

DECLARA

bajo su exclusiva responsabilidad que la dispositivo modelo FHU05, para el uso exclusivo de esparragos remachables y remaches estructurales, número de serie: ver la contratapa,
a la cual la presente declaración se refiere corresponde a los requisitos esenciales de seguridad previstos por el D.Lay 17/2010 de recepción de la Directiva Maquinas 2006/42/CE y sucesivas modificaciones e integraciones. La persona autirizada a constituir el fasciculo tecnico es Giacomo Generali, cerca FAR S.r.l., con sede a Quarto Inferiore (BO) – Via Giovanni XXIII n.2.

PL

Firma FAR S.r.l z siedzibą w Quarto Inferiore (Włochy), Via Giovanni XXIII,2

OŚWIADCZA

na własną wyłączną odpowiedzialność, że narzędzie model FHU 05 przeznaczone jest do obsługi wyłącznie śrub zrywalnych i nitów konstrukcyjnych, numer seryjny patrz tylna okładka, do której odnosi sie niniejsza deklaracja, jest zgodna z wymogami bezpieczenstwa przewidzianymi przez dekret legislacyjny 17/2010 implementujacy Dyrektywe Maszynowa 2006/42/WE wraz z pózniejszymi zmianami i uzupelnieniami. "Osoba upoważniona do utworzenia dokumentacji technicznej to Giacomo Generali z firmy Far S.r.l. mającej siedzibę w Quarto Inferiore (BO), via Giovanni XXIII nr 2".

RUS

Нижеподписавшееся Far S.r.l., с местонахождением в Quarto Inferiore (BO) ул. Giovanni XXIII, 2,

ЗАЯВЛЯЕТ

с полной ответственностью заявляет, что устройство модели FHU 05, предназначенное исключительно для установки резьбовых и глухих заклепок, взгляните на задняя крышка отвечает основным требованиям безопасности постановления правительства № 17.2010 о принятии директивы «Машины и механизмы» 2006/42/CE с последующими изменениями и дополнениями. Лицо, уполномоченное на составление паспорта изделия — Джакомо Генерали (Giacomo Generali), сотрудник компании Far S.r.l., зарегистрированной по адресу Quarto Inferiore (BO), via Giovanni XXIII, № 2.

Quarto Inferiore, 23-04-2017

Far S.r.l. - Giacomo Generali

(Presidente del Consiglio di Amministrazione)
(Chairman of the Board of Directors)
(Président du Conseil d'Administration)
(Vorsitzender des Verwaltungsrates)
(Presidente del Consejo de Administración)
(Prezes Zarzadu)
(Председатель Административного Совета)

FAR
BOLOGNA
ITALY

FHU 05

I ISTRUZIONI D'USO....6

GB INSTRUCTIONS FOR USE....9

F MODE D'EMPLOI....12

D BEDIENUNGSANLEITUNG....15

E INSTRUCCIONES DE USO....18

PL INSTRUKCJA OBSŁUGI....21

RUS ИНСТРУКЦИИ ПОА ИСПОЛЬЗОВАНИЮ....24

I PARTI DI RICAMBIO....27

GB SPARE PARTS....28

F PIÈCES DÉTACHÉES....29

D ERSATZTEILE....30

E PIEZAS DE REPUESTO....31

PL CZĘŚCI ZAMIENNE....32

RUS ДЕТАЛИ....33

www.irivet.ru

I

NOTE GENERALI E CAMPO DI APPLICAZIONE

L'uso dell'utensile, **previo installazione della apposita testa**, è destinato esclusivamente alla posa di elementi di fissaggio quali, bulloni a strappo e rivetti strutturali.
Il sistema oleopneumatico utilizzato dall'utensile **FHU 05** fornisce una maggior potenza rispetto al tradizionale sistema pneumatico su cui si basano gli altri utensili. Ciò significa una drastica riduzione dei problemi dovuti all'usura dei componenti con conseguente aumento di affidabilità e durata. Le soluzioni tecniche adottate riducono le dimensioni e il peso dell'utensile, rendendolo assolutamente maneggevole. La possibilità di perdite dal sistema oleodinamico sono precluse dall'impiego di guarnizioni a tenuta che eliminano questo problema.

GB

GENERAL NOTES AND USE

Once the tool dedicated head is assembled , the tool must be used to install only fasteners such as rivet bolts and structural rivets. The oil pneumatic system of the tool **FHU 05** assures more power versus the traditional pneumatic systems which is used by other tools to operate.. That means a reduction in wear issues of its components and an increase in the reliability and longevity of the tool. The technical solutions adopted reduce the dimensions and the weight of the tool , making it very handy. The possibilities of leakage from the oil-dynamic system, are eliminated by some sealed gaskets, which solve this problem.

F

CARACTERISTIQUES ET EMPLOI

L'utilisation de l'outil, après l'installation de la tête spécifique, est destinée uniquement à l'installation des éléments de fixation, tels que boulons à sertir et rivets de structure.
Le système oléopneumatique de l'outil **FHU 05** permet d'obtenir un puissance supérieure par rapport au système pneumatique traditionnel. Cela signifie une réduction des problèmes provoqués par l'usure des composants, donc, une plus grande longévité. Les solutions techniques adoptées réduisent les dimensions et le poids du pistolet en la rendant très maniable. Les risques de fuites du système oléodynamique sont éliminés par l'utilisation de joints à haute résistance.

D

ALLGEMEINES UND HANDHABUNG

Das Gerät soll ausschließlich für Befestigungselementen wie Schließringbolzen und strukturelle Blindniete nach dem Einbau der Sonderkopf verwendet werden.
Das ölpneumatische System der **FHU 05** gewährleistet mehr Kraft als das pneumatische System anderer Modelle. Dies bedeutet eine drastische Herabsetzung der Probleme, die auf den Verschleiß der Komponenten zurückzuführen sind und einem sich daraus ergebenden Anstieg der Zuverlässigkeit und Haltbarkeit. Die angewandten technischen Lösungen setzen die Dimensionen und das Gewicht der Maschine herab und machen das Nietwerkzeug **FHU 05** absolut handlich. Die Möglichkeiten des Auslaufens von Öl aus dem öldynamischen System werden durch die Verwendung von undurchlässigen Dichtungen verhindert, die dieses Problem eliminieren.

E

NOTAS GENERALES Y AMBITO DE APLICACION

El uso de la dispositivo, después de la instalación de la cabeza especial, se dirige exclusivamente a la instalación de elementos de sujeción como tornillos, remaches ciegos y estructurales.El sistema oleoneumatico utilizado por la dispositivo **FHU 05** suministra una potencia mayor respecto a las tradicionales remachadoras neumáticas.. Esto significa una notable reducción de los problemas causados por el desgaste de los componentes y como consecuencia un aumento de la fiabilidad y duración. Las soluciones técnicas adoptadas reducen las dimensiones y el peso de la dispositivo y lo rinde absolutamente maniobrable. Las posibilidades de perdida por et sistema oleodinámico son eliminadas con el uso de retenes que eliminan este problema.

PL

UWAGI OGÓLNE ORAZ ZAKRES ZASTOSOWANIA

Urządzenie, po uprzednim zamontowaniu odpowiedniej końcówki, przeznaczone jest wyłącznie do obsługi elementów mocujących, takich jak śruby zrywalne i nity konstrukcyjne.

Zastosowany w urządzeniu **FHU 05** układ hydrauliczno-pneumatyczny zapewnia większą moc, w porównaniu do tradycyjnego układu pneumatycznego, stosowanego w innych, podobnego rodzaju narzędziach.

Zastosowane rozwiązania techniczne pozwoliły zredukować rozmiary oraz masę narzędzia. W ten sposób zwiększyła się wygoda użytkowania narzędzia. Wyciekom z układu hydraulicznego zapobiegają zamontowane uszczelki, pozwalające uniknąć tej niedogodności.

RUS

ОБЩИЕ ДАННЫЕ И СЕКТОР ПРИМЕНЕНИЯ

Настоящее изделие, при условии установки соответствующей насадки, предназначено исключительно для установки крепежа, такого как резьбовые и глухие заклепки.

Гидропневматическая система, используемая в устройстве **FHU 05**, обеспечивает более высокую мощность в сравнении с традиционной пневматической системой, используемой в других устройствах. Кроме того, ее отличает значительно меньшее количество проблем, связанных с износом компонентов и последующим ухудшением надежности и эксплуатационных характеристик. Примененные технические решения позволили уменьшить массу устройства, что сделало его еще более удобным в обращении. Использование специальных уплотнений позволило полностью исключить проблему утечек.

ИНСТРУКЦИИ ПОА ИСПОЛЬЗОВАНИЮ

СОДЕРЖАНИЕ

ГАРАНТИЙНЫЕ ОБЯЗАТЕЛЬСТВА 24
МЕРЫ ПРЕДОСТОРОЖНОСТИ 24
ИДЕНТИФИКАЦИЯ УСТРОЙСТВА 25
ГЛАВНЫЕ ЧАСТИ 25
ТЕХНИЧЕСКИЕ ДАННЫЕ 25
ДОЛИВКА МАСЛА ОЛЕОДИНАМИЧЕСКОЙ СРЕДЫ 26
ПЕРЕРАБОТКА ЗАКЛЕПЫВАЮЩИЕ ИНСТРУМЕНТЫ. 26

ГАРАНТИЙНЫЕ ОБЯЗАТЕЛЬСТВА

Заклёпочные инструменты производства фирмы **Far** имеют гарантию на срок **12 месяцев**. Период гарантийного обслуживания начинается с момента документально подтвержднного факта получения прибора покупателем. Гарантийное обязательство распространяется на прибор, принадлежащий пользователю/покупателю при условии, что прибор был приобретен у официального дистрибьютора и только для предусмотренного в руководстве по эксплуатации и техническому обслуживанию использования. Гарантийное обязательство считается расторгнутым, если прибор не используется и не подвергается техническому обслуживанию в строгом соответствии с инструкциями в руководстве по эксплуатации и техническому обслуживанию. При наличии брака или повреждений Компания **Far S.r.l.** берет на себя только обязательство починить и/или заменить те детали, которые, по собственному усмотрению, будет считать бракованными.

ПРИМЕЧАНИЯ И МЕРЫ ПРЕДОСТОРОЖНОСТИ

ВНИМАНИЕ!!!
Невыполнение или небрежность в исполнении последующих мер предосторожности может привести к неприятным последствиям для вашей и чужой невредимости, и для хорошего функционирования инструмента.

- Внимательно ознакомтесь с инструкциями перед использованием.
- Для ухода или/и починки доверьтесь уполномоченным офисным центрам **FAR s.r.l.** и используйте **только подлинные запчасти**. **FAR s.r.l**. не берет на себя ответственность в случае повреждений нанесенных при использовании дефектных запчастей, обнаруженных из-за неисполнения вышеуказанного (**Директива ЕЭС 85/374**).

Список сервисных центров приведен на нашем веб-сайте http://www.far.bo.it (ОРГАНИЗАЦИЯ)

- Советуем доверять использование инструмента специально подготовленному персоналу.
- Используйте предохранительные очки или маски и перчатки во время работы с инструментом.
- Для доливки масла используйте только жидкости с характеристиками указанными в данной брошюре.
- В случае непредвиденных утечек масла и его контакта с кожей, аккуратно смойте его при помощи воды и щелочного мыла.
- Данный инструмент можно переносить вручную, после его использования мы советуем класть его в упаковку.
- Для правильного функционирования инструмента необходима тщательная проверка каждое полугодие.
- Проверьте, что инструмент не подключен к питанию, прежде чем начинать его чистку или починку.
- Советуем, при возможности, пользоваться балансиром.
- В случае ежедневной работы операторов в помещении, в котором эквивалентный уровень испускаемого звукового давления А превышает предельное значение безопасности 70 дБ (А), необходимо пользоваться индивидуальными средствами защиты органов слуха (наушники или бируши; снизить время нахождения в шумном помещениии т.п.).
- Необходимо поддерживать порядок и чистоту на рабочих местах, беспорядок может привести к ущербу для здоровья оператора.
- Не допускайте контакт посторонних с инструментом.
- Удостоверьтесь, что трубы подачи сжатого воздуха соответствуют нужным размерам.
- Не тяните за трубу подключенный к питанию инструмент, храните его подальше от режущих и излучающих тепло объектов.
- Необходимо содержать инструментарий чистым и в хорошем состоянии пользования, не снимайте средства защиты и звукопоглощающее приспособление.
- После ремонта или регистрации, удостоверьтесь, что вы удалили служебные или регистрационные ключи.
- Прежде чем отсоединить трубу сжатого воздуха, удостоверьтесь, что он не под давлением.
- Тщательно придерживайтесь этим правилам.

ВНИМАНИЕ!
Прежде чем использовать установочный инструмент, установите защитную донную часть (уже в принадлежностях), как на рисунке ниже. **FAR** не берет на себя ответственность за ущерб нанесенный машине или оператору, при работе в отсутствии донной части.

ИДЕНТИФИКАЦИЯ УСТРОЙСТВА

На устройство **FHU05** нанесена паспортная наклейка, содержащая следующую информацию: название и адрес изготовителя, обозначение модели, серийный номер, маркировка CE.

При обращении за технической поддержкой всегда указывайте идентификационные данные устройства.

ГЛАВНЫЕ ЧАСТИ

A) ..... Держатель патрона
B) ..... Крюк балансир
C) ..... Защита
D) ..... Кнопка тяги
E) ..... Крышка емкости для масла
F) ..... Подключение сжатого воздуха
G) ..... Зажимное кольцо
I) ..... Защитная донная часть

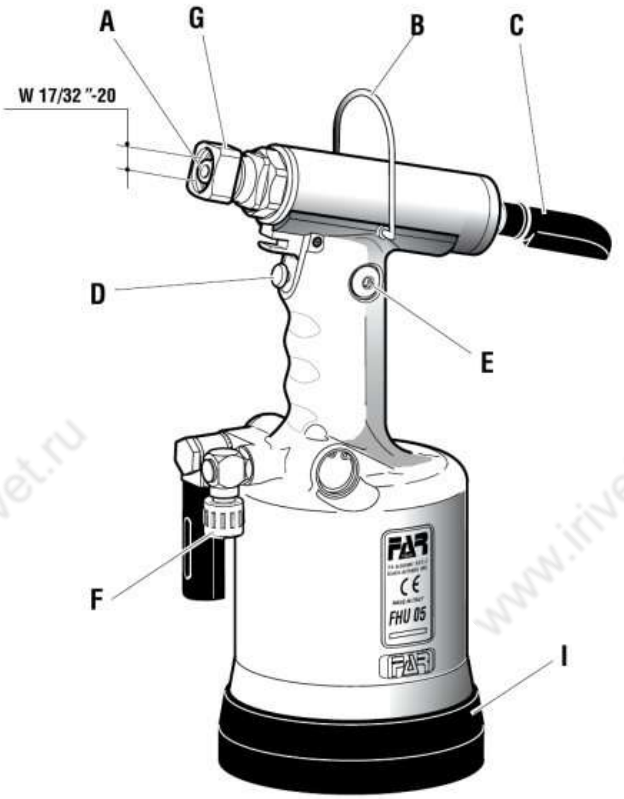

ПРИМЕЧАНИЕ

Насадка для заклепок устанавливается на держатель конуса (**A**) устройства **FHU 05** и блокируется обоймой (**G**).

ВНИМАНИЕ!!!
Перед использованием устройства необходимо обязательно установить защитное приспособление (**C**).

ТЕХНИЧЕСКИЕ ДАННЫЕ

- Рабочее давление ..... **6 ар**
- Минимальный внутренний диаметр трубы сжатого воздуха ..... **ø min. = 8 mm**
- Расход воздуха на цикл ..... **10,9 нл**
- Максимальная Мощность ..... **6 ар - 22725 кН**
- Длина хода ..... **19,5 mm**
- Вес ..... **2,650 кг**
- Температура использования ..... **-5°/+50°**

ВОЗДУШНОЕ ПИТАНИЕ

Воздух питания должен быть очищен от инородных материалов и от влажности, с целью предотвратить преждевременный износ двигающихся частей; поэтому мы советуем пользоваться группой лубрикаторов для сжатого воздуха.

ДОЛИВКА МАСЛА ОЛЕОДИНАМИЧЕСКОЙ СРЕДЫ

Доливка масла в гидропневматический контур требуется после продолжительной работы при уменьшении рабочего хода устройства.

Действуйте, как описано далее. Прекратите работу с устройством и перекройте подачу сжатого воздуха. Установите устройство в горизонтальное положение и открутите пробку (**A**) ключом-шестигранником 5 мм (входит в комплект поставки). При выполнении данной операции следите за тем, чтобы не пролить масло. Закрутите в отверстие для пробки (**A**) масляный бачок (**X**), заполненный гидравлическим маслом **HLP 32 сСт.**

Откройте кран подачи сжатого воздуха. Удерживая устройство в горизонтальном положении, нажимайте кнопку клёпки, пока в масляном бачке (**X**) не перестанут появляться воздушные пузыри. Достижение такого состояния свидетельствует о завершении заполнения контура маслом. Удерживая устройство в горизонтальном положении, открутите бачок с маслом (**X**) и закройте его.

Не нажимайте кнопку клёпки при выполнении данной операции. Затем закрутите пробку (**A**).

ОСТОРОЖНО: соблюдайте вышеприведенные указания и проводите долив масла, используя защитные перчатки и очки или маску. В случае полного опустошения гидравлической среды, соберите все остатки масла в специально подготовленный сосуд и отдайте его уполномоченным структурам по переработке отходов.

ВНИМАНИЕ!

- Перед тем, как отсоединять шланг подачи сжатого воздуха от заклёпывающего аппарата убедиться в том, что он не под давлением!
- Убедиться в том, что пробка масляного бака (**F**) завинчивается с усилием затяжки от **мин. 5 Нм до макс. 8 Нм**.
- Рекомендуется использовать масло **HLP 32 cSt** или подобное.

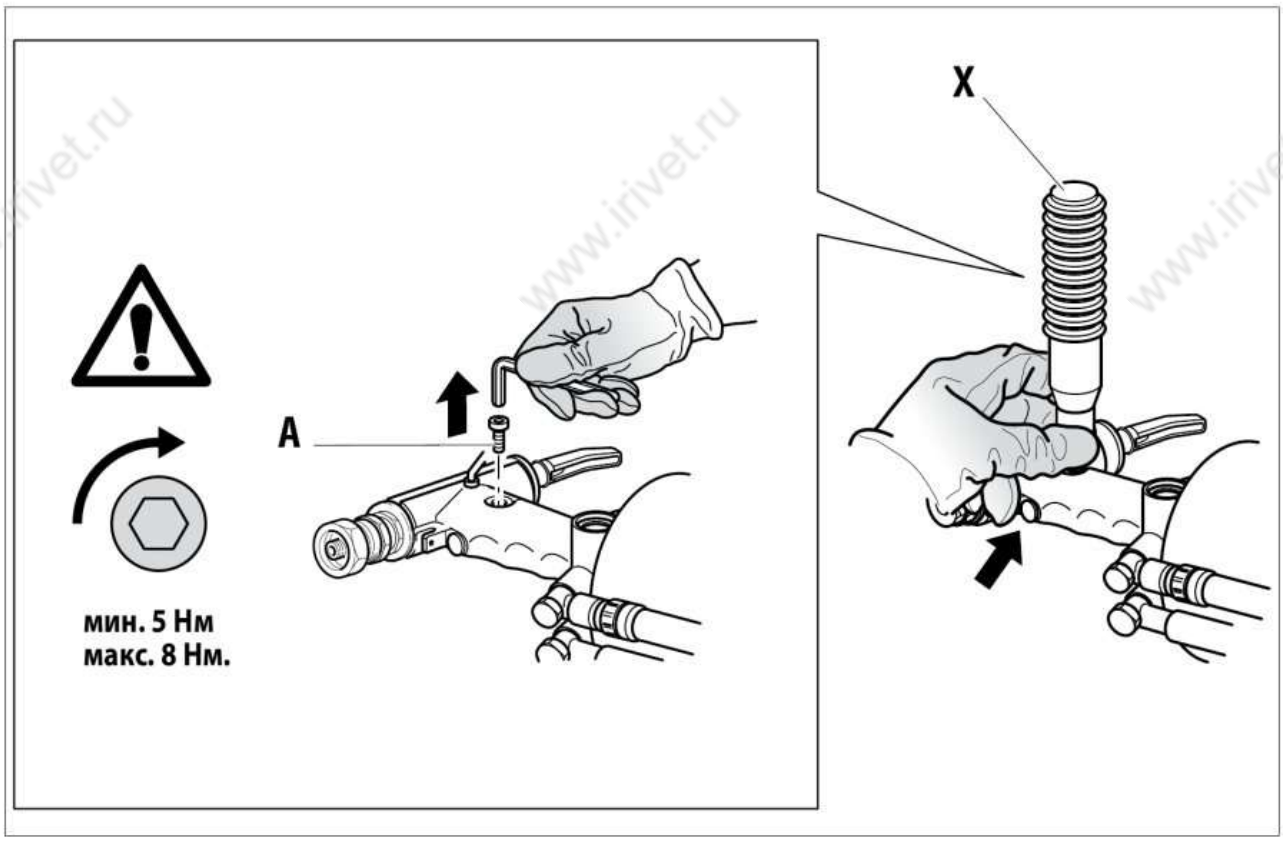

ПЕРЕРАБОТКА ЗАКЛЕПЫВАЮЩИЕ ИНСТРУМЕНТЫ

Для переработки заклёпывающего аппарата соблюдать положения и нормы местного законодательства. После того, как аппарат будет отсоединен от системы сжатого воздуха, необходимо разобрать аппарат на отдельные компоненты и рассортировать их в зависимости от материала: сталь, алюминий, пластмасса и т.п.

Переработать утильсырьё в соответствии с нормативами действующего местного законодательства.

ДЕТАЛИ

номер	код	количе-ство	ОПИСАНИЕ	KIT
01	711366	1	Зажимное кольцо	
02	711368	1	фитинг	
03	710579	2	Уплотнительное кольцо OR 2-113	
06	723264	1	Структура двери конусной головки	
07	711336	1	Уплотнительное кольцо OR 2-114	
08	713263	1	Front фитинг	
09	713272	2	Уплотнительное кольцо OR 2-125	
10	713278	3	Уплотнительное кольцо OR 2-122	
11	713277	1	Кольцо Parbak 8-122	
12	711722	1	Уплотнительное кольцо B-094063-B / NEI	
13	713276	1	Уплотнительное кольцо TSE-134094	
14	713258	1	Кольцо	
15	713251	1	Гидродинамический поршень с масляной средой	
16	713273	2	Уплотнительное кольцо OR 17,5 x 1,5	
17	713274	2	Уплотнительное кольцо OR 8 x 1,5	
18	713247	1	Втулка	
19	711821	1	Стопорное кольцо JV 20	
20	713275	1	Уплотнительное кольцо OR 2-122	
21	723269	1	Гидродинамический цилиндр	
22	71346119	1	Крюк балансир	
23	710350	2	Уплотнительное кольцо OR 2-109	
24	713250	1	Back фитинг	
25	711370	1	фитинг	
26	712283	1	Защита	
27	713279	1	Уплотнительное кольцо TSE 14 x 23 x 6	
28	713280	1	Уплотнительное кольцо TTS 14 x 23 x 5,8 / L	
29	710367	1	Уплотнительное кольцо OR 2-008	
30	722036	1	Корпус	
31	710918	1	Уплотнительное кольцо OR 2-005	
32	711253	1	Поршень	
33	710919	1	Уплотнительное кольцо OR 2-004	
34	710824	1	Кнопка	
35A	712145	1	Гайка M 3 UNI 5587	A
36A	712144	1	Винт TCCE M3 x 20 UNI 5931	A
37	710906	1	Шайба 400-020-4490	
38	710839	1	Пробка масляного бака	
39	711259	1	Крышка	
40	712117	1	Шайба для стопорной пружины	
41B	710840	1	Втулка	B
42B	710823	3	Кожух	B
43B	711158	1	Пружина	B
44B	710921	3	Уплотнительное кольцо OR 2-115	B
45	710841	1	Челнок	
46	710916	1	Уплотнительное кольцо OR 2-015	
47	710528	1	Уплотнительное кольцо OR 008	
48	710822	1	Поршень	
49	710258	1	Уплотнительное кольцо OR 5-612	
50	710905	1	Стопорное кольцо 11 UNI 7437	
51	710922	2	Уплотнительное кольцо OR 018	
52	712268	1	Крышка	
53	710402	1	Стопорное кольцо 22 UNI 7437	
54	721224	1	Корпус инструмента	
55	712282	1	Шайба ø 12,7	
56	710909	1	фитинг 2023 - 1/4"- 1/4"	
57	711305	1	фитинг 1631 - 01 - 1/4"	
58	712162	1	Защита	
59	711304	1	Глушитель 1/4"	
60	712133	1	фитинг	
61	713260	1	Фитинг направляющего стержня	
62	711339	1	Уплотнительное кольцо OR 2-129	
63	710548	1	Амортизатор	
64	713259	1	Стержень	
65	711252	1	Труба ø 8 x 7	
66	711258	1	Шайба	
67	721226	1	Пневматический поршень	
68	711340	1	Уплотнительное кольцо OR 2-343	
69	710596	1	Винт TE M10 x 17	
70	711386	1	Уплотнительное кольцо OR 2-045	
71	711255	1	Защита	

номер	код	количе-ство	ОПИСАНИЕ	KIT
72	711225	1	Крышка	
73	711737	1	Защитное днище	
74	711092	1	Шестигранный ключ 5 mm	
75	721387	1	Коробка	
76	712016	1	фитинг 2	
77	711337	1	Уплотнительное кольцо OR 2-021	

KIT

номер	код	количе-ство	ОПИСАНИЕ
KITA	742144		Винт M 3 kit
35A	712145	5	Гайка M 3 UNI 5587
36A	712144	5	Винт TCCE M3 x 20 UNI 5931
KITB	740840		Комплект bтулка
41B	710840	1	Втулка
42B	710823	3	Кожух
43B	711158	1	Пружина
44B	710921	3	Уплотнительное кольцо OR 2-115

KIT	Означает, что деталь продается в наборах, которые содержат разные детали в разных количествах.

PARTI DI RICAMBIO • SPARE PARTS • PIECES DETACHEES • ERSATZTEILE • PIEZAS DE REPUESTO • CZĘŚCI ZAMIENNE

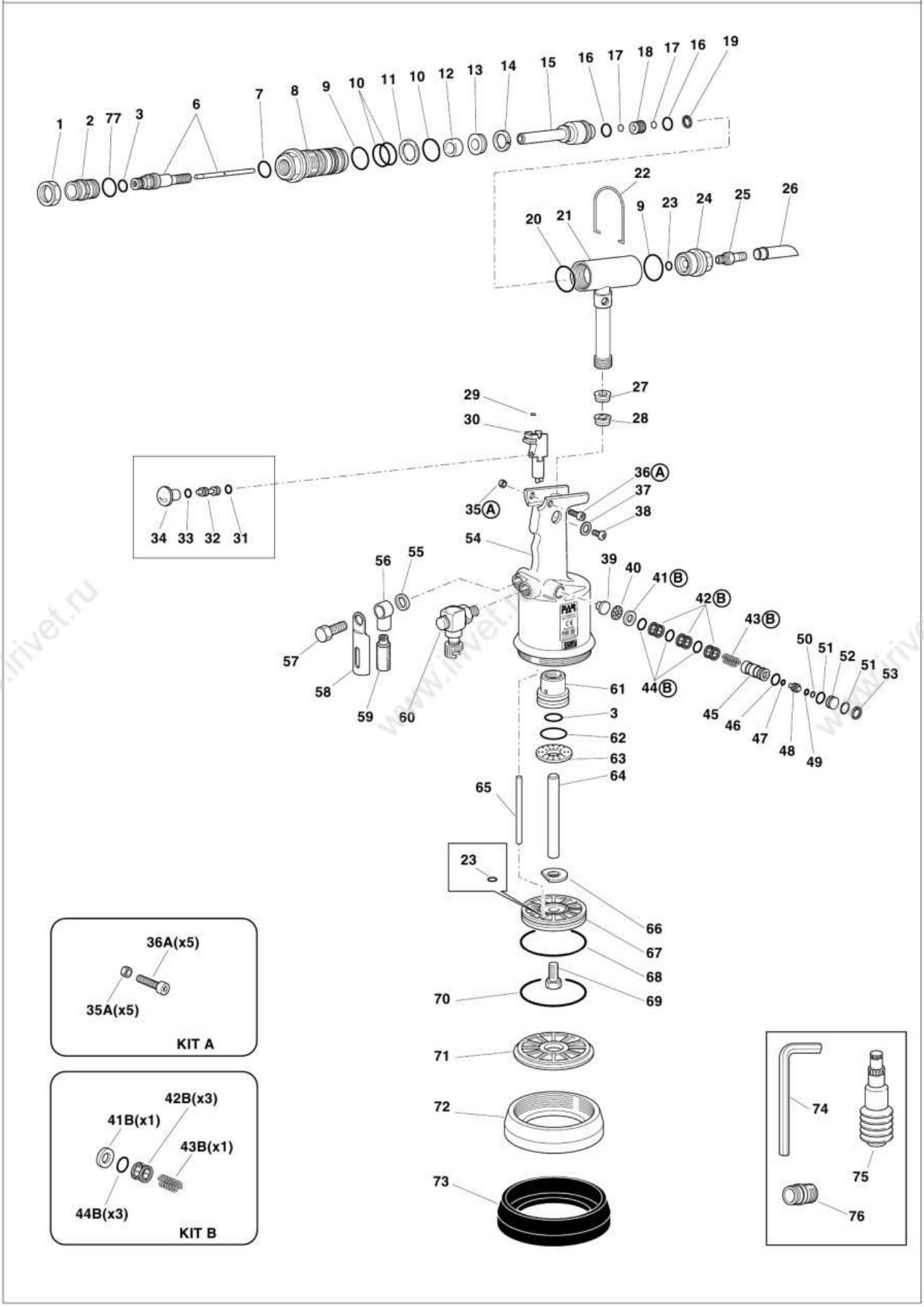

FAR
ITALIA
dal 1957

www.irivet.ru

I L'elenco dei centri di assistenza è disponibile sul Ns. sito web: http://www.far.bo.it **(Organizzazione)**

GB The list of the service centres is available on our website http://www.far.bo.it **(Organization)**

F La liste des centres d'assistance est disponible sur notre site internet http://www.far.bo.it **(Organisation)**

D Die Liste der Reparaturservices ist verfügbar unter unserer Webseite http://www.far.bo.it **(Organisation)**

E La lista de los servicios postventa es disponible en nuestro sitio web http://www.far.bo.it **(Organización)**

PL Lista punktów serwisowych jest dostępna na naszej stronie internetowej http://www.far.bo.it **(Organizacja)**

RUS Список сервисных центров приведен на нашем веб-сайте http://www.far.bo.it (**ОРГАНИЗАЦИЯ**)

FAR
BOLOGNA
ITALY

SISTEMI DI FISSAGGIO
FASTENING SYSTEMS • SYSTEMES DE FIXATION
VERBINDUNGSSYSTEME • SISTEMAS DE FIJACION
SYSTEMY MOCOWANIA • СИСТЕМЫ КРЕПЛЕНИЯ

SEDE • HEAD OFFICE • SIEGE
HAUPTSITZ • SEDE
SIEDZIBA • ОФИСНЫЙ ЦЕНТР :

40057 Quarto Inferiore - Bologna - Italy
Via Giovanni XXIII, 2
Tel. +39 - 051 6009511
Ufficio Vendite Fax +39 - 051 767443
E-mail: commerciale@far.bo.it
Export Dpt. Fax +39 - 051 768284
E-mail: export@far.bo.it

DEPOSITO • WAREHOUSE • DEPOT
WARENLAGER • ALMACEN
ODDZIAŁ • СКЛАД :

20099 Sesto San Giovanni
Milano
Italy
Via Archimede, 8
Tel. +39 - 02 2409634
Fax +39 - 02 26222279
E-mail: milano@far.bo.it

www.far.bo.it