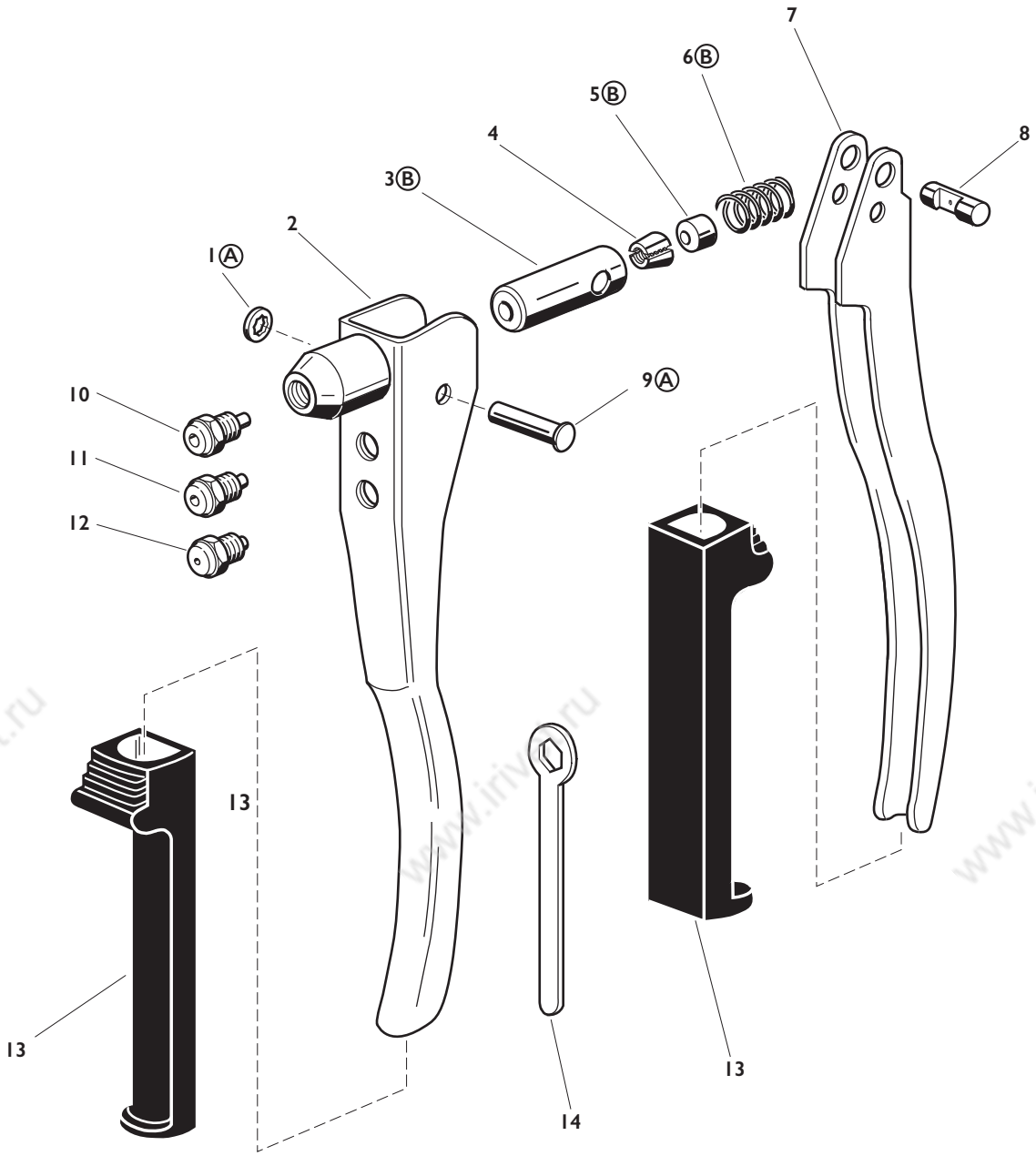
7
6Ⓑ
5Ⓑ
4
8
3Ⓑ
2
1Ⓐ
9Ⓐ
10
11
12
13
13
13
14

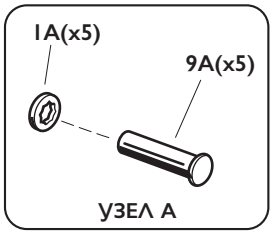
1A(x5)
9A(x5)
УЗЕЛ A

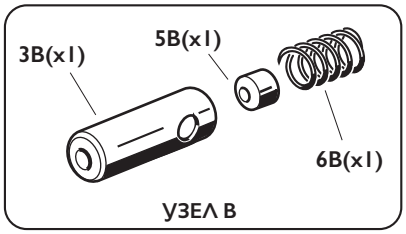
3B(x1)
5B(x1)
6B(x1)
УЗЕЛ B

Позиция	Артикул	Описание детали	Кол-во, шт
1A	712038	Стопорное кольцо ø 5 UNI 7064	1
2	710483	Главный рычаг	1
3B	710489	Втулка для губок	1
4	712147	Губки	2
5B	712154	Шток	1
6B	710486	Пружина	1
7	710484	Рукоять	1
8	710485	Штифт	1
9A	710494	Штифт	1
10	717010	Насадка для заклёпок ø 4.8 mm	1
11	717009	Насадка для заклёпок ø 4.0 mm	1
12	717008	Насадка для заклёпок ø 2.4 - 3.4 mm	1
13	711504	Накладка на рукоять	2
14	711832	Монтажный ключ 10 mm	1