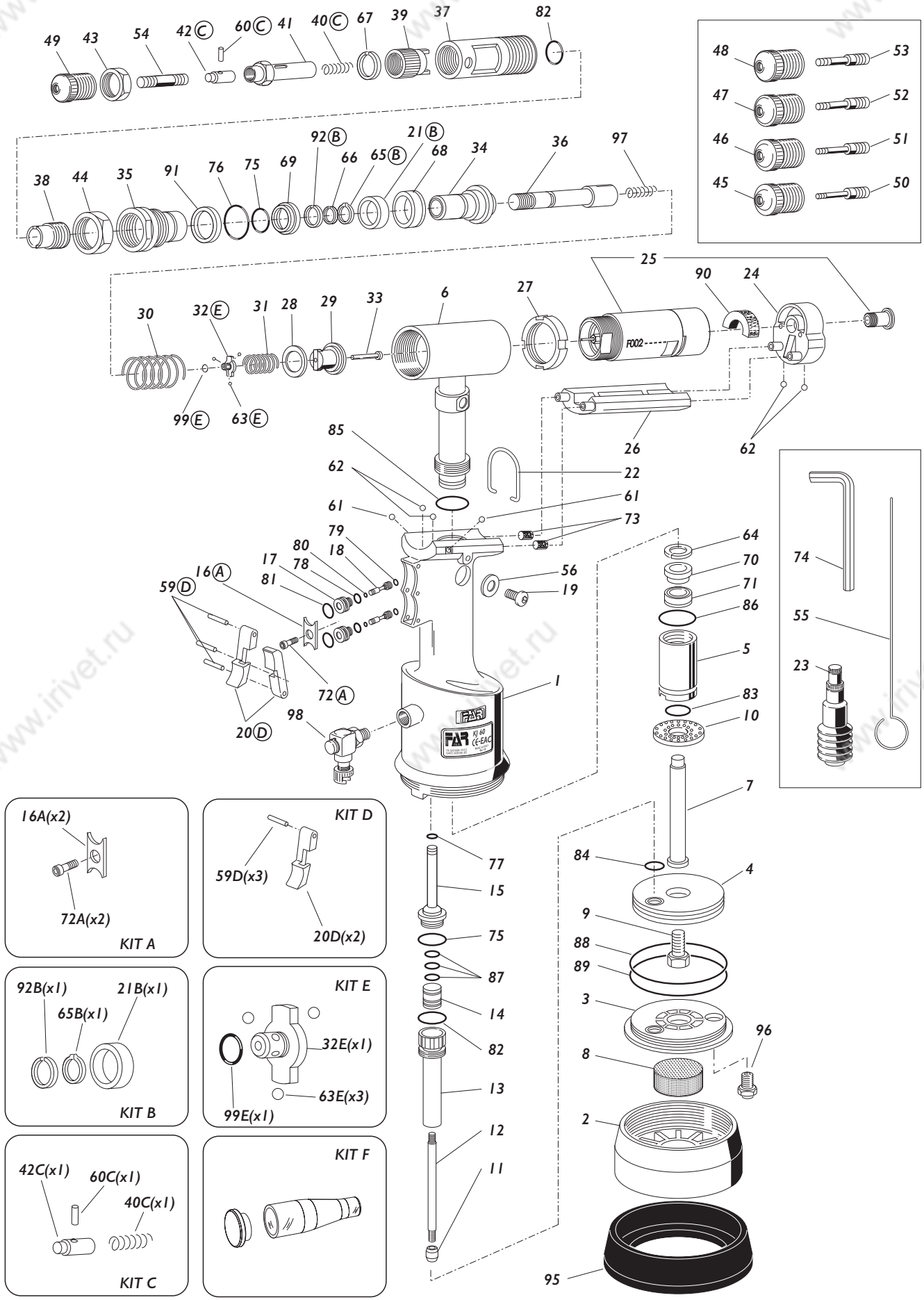

IRIVET

Компания iRivet
ООО "АЙРИВЕТ"
www.irivet.ru

Тел: +7 495 135 4201
Тел: +7 916 922 6789
Почта: order@irivet.ru

FAR BOLOGNA ITALY
RIVETTI E RIVETTATRICI

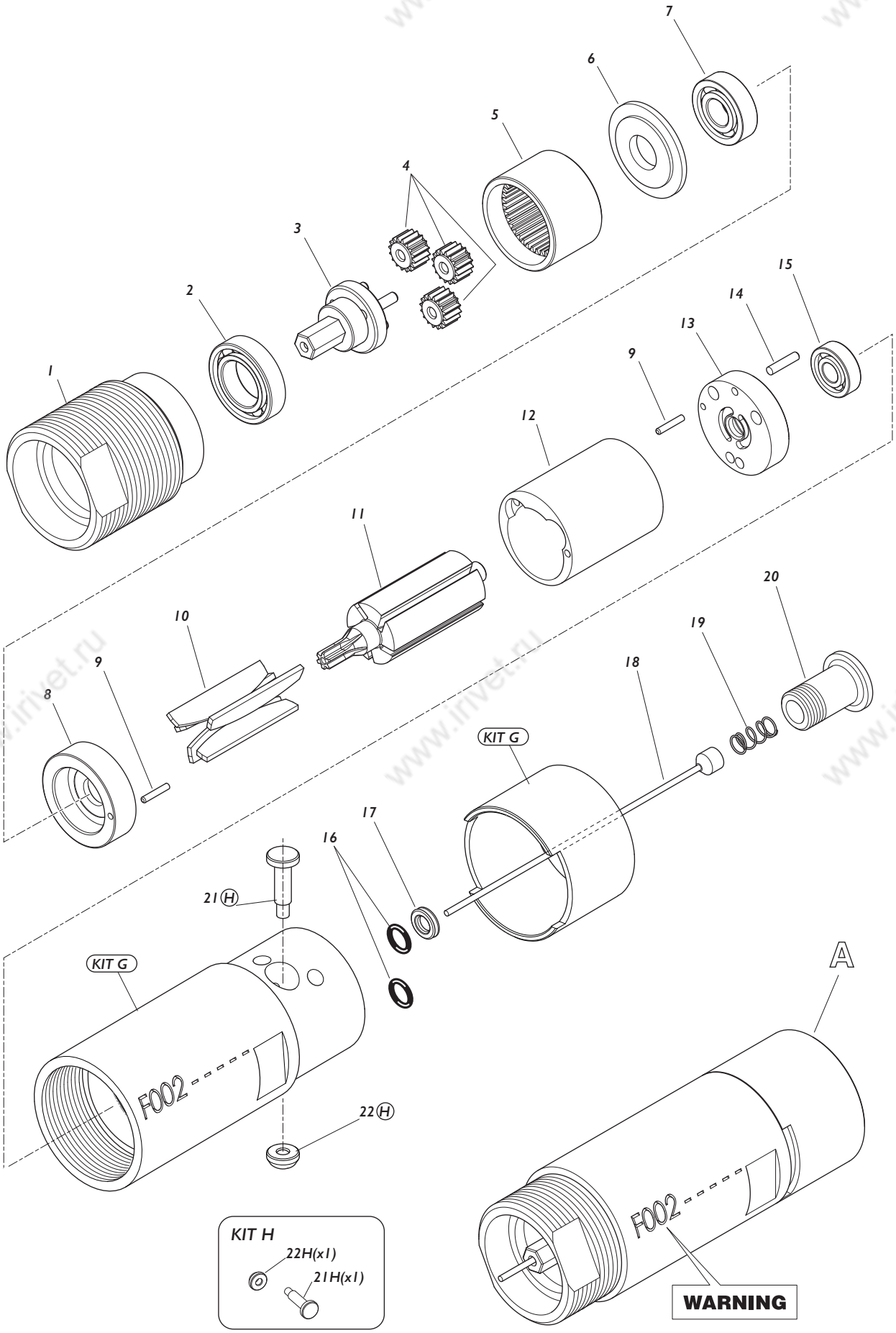
1
2
3
4
5
6
7
8
9
10
11
12
13
14
15
9
16
17
18
19
20
21 H
22 H
KIT G
KIT G
A
F002
F002
WARNING
KIT H
22H(x1)
21H(x1)

ЗАПАСНЫЕ ЧАСТИ

номер	код	Кол. во	ОПИСАНИЕ	KIT
01	721779	1	Корпус инструмента	
02	712269	1	Крышка	
03	711684	1	Защита	
04	721685	1	Пневматический поршень	
05	711780	1	фитинг	
06	721689	1	Гидродинамический цилиндр	
07	711781	1	Стержень	
08	711691	1	Глушитель	
09	711692	1	Винт TE M7 x 18	
10	711782	1	Амортизатор	
11	711694	1	клапан	
12	711695	1	Втулка	
13	721698	1	Корпус	
14	711700	1	клапан	
15	711701	1	Корпус	
16A	711702	1	Пластина	A
17	711703	2	Корпус	
18	711704	2	Поршень	
19	710839	1	Пробка масляного бака	
20D	711705	2	Кнопка	D
21B	711713	1	Втулка	B
22	710854	1	Крюк балансир	
23	721387	1	Коробка	
24	711783	1	Крышка	
25	72A00126	1	Пневматический двигатель F002	
26	711785	1	Сектор защиты двигателя	
27	711786	1	Зажимное кольцо	
28	711787	1	Стопорное кольцо	
29	712670	1	Сложная муфта сцепления	
30	711790	1	Пружина	
31	711791	1	Пружина	
32E	711792	1	Шариковая втулка	E
33	712270	1	Стержень	
34	711794	1	Гидродинамический поршень с масляной средой	
35	711795	1	Front фитинг	
36	711796	1	вал	
37	711797	1	Втулка	
38	711798	1	Зажимное кольцо	
39	711799	1	Stroke adjusting knob	
40C	711800	1	Пружина	C
41	711801	1	Втулка крепления тяговой штанги	
42C	711802	1	Муфта сцепления для тяги	C
43	711803	1	Зажимное кольцо	
44	711804	1	Зажимное кольцо	
45	711805	1	Головка M 3	
46	711806	1	Головка M 4	
47	711807	1	Головка M 5	
48	711808	1	Головка M 6	
49	711809	1	Головка M 8	
50	711810	1	Распорка M 3	
51	711811	1	Распорка M 4	
52	711812	1	Распорка M 5	
53	711813	1	Распорка M 6	
54	711814	1	Распорка M 8	
55	710876	1	Шпилька выключения тяги	
56	710906	1	Шайба 400-020-4490	
59D	711726	3	Штифт цилиндрический диам. 2 x 20 UNI 1707	D
60C	710537	1	Эластичный штырь контактного разъема ø 4 x 12 UNI 6873	C
61	711815	2	Шар ø 3,5	
62	710911	4	Шар ø 4	
63E	711816	3	Шар ø 2,5	E
64	711817	1	Стопорное кольцо 18 UNI 7437	
65B	710902	1	Стопорное кольцо 16 UNI 7435	B
66	711818	1	Стопорное кольцо SW 11	
67	711821	1	Стопорное кольцо JV 20	
68	711721	1	Уплотнительное кольцо B-110078-B / NEO	
69	711722	1	Уплотнительное кольцо B-094063-B / NEI	
70	711819	1	Уплотнительное кольцо B-070039 / 1	
71	711820	1	Уплотнительное кольцо TS-10-18-5,8 / L	
72A	711727	1	Винт TSCE M4 x 8 UNI 5933	A

номер	код	Кол. во	ОПИСАНИЕ	KIT
73	712037	2	Фильтр из нержавеющей стали ø 6 x 4	
74	711092	1	Шестигранный ключ 5 mm	
75	711728	2	Уплотнительное кольцо OR 2-016	
76	711730	1	Уплотнительное кольцо OR 2-119	
77	710367	1	Уплотнительное кольцо OR 2-008	
78	710376	2	Уплотнительное кольцо OR 2-009	
79	710918	2	Уплотнительное кольцо OR 2-005	
80	710919	2	Уплотнительное кольцо OR 2-004	
81	710003	2	Уплотнительное кольцо OR 5-052	
82	710342	2	Уплотнительное кольцо OR 2-017	
83	710594	1	Уплотнительное кольцо OR 2-012	
84	711061	1	Уплотнительное кольцо OR 5-614	
85	711731	1	Уплотнительное кольцо OR 2-018	
86	711732	1	Уплотнительное кольцо OR 2-118	
87	710258	3	Уплотнительное кольцо OR 5-612	
88	711734	1	Уплотнительное кольцо OR 2-232	
89	711735	1	Уплотнительное кольцо OR 2-040	
90	711834	2	Глушитель	
91	711917	1	Кольцо Parbak 8-119	
92B	711933	1	Стопорное кольцо JV 24	B
95	712159	1	Защитное днище	
96	722047	1	Конструкция предохранительного клапана	
97	712153	1	Пружина	
98	712132	1	фитинг	
99E	713341	1	Уплотнительное кольцо OR 1 x 4	E

KIT	Означает, что деталь продается в наборах, которые содержат разные детали в разных количествах.

IRIVET

Компания iRivet
ООО "АЙРИВЕТ"
www.irivet.ru

Тел: +7 495 135 4201
Тел: +7 916 922 6789
Почта: order@irivet.ru

FAR BOLOGNA ITALY
RIVETTI E RIVETTATRICI

KIT

номер	код	Кол. во	ОПИСАНИЕ
KITA	**741702**		**Комплект – Плита**
16A	711702	2	Пластина
72A	711727	2	Винт TSCE M4 x 8 UNI 5933
KITB	**741713**		**Комплект распорной детали**
21B	711713	1	Втулка
65B	710902	1	Стопорное кольцо 16 UNI 7435
92B	711933	1	Стопорное кольцо JV 24
KITC	**741802**		**Комплект муфты сцепления тяги**
40C	711800	1	Пружина
42C	711802	1	Муфта сцепления для тяги
60C	710537	1	Эластичный штырь контактного разъема ø 4 x 12 UNI 6873
KITD	**741705**		**Комплект Кнопка**
20D	711705	2	Кнопка
59D	711726	3	Штифт цилиндрический диам. 2 x 20 UNI 1707
KITE	**741792**		**Комплект втулки**
32E	711792	1	Шариковая втулка
63E	711816	3	Шар ø 2,5
99E	713341	1	Уплотнительное кольцо OR 1 x 4
KITF	**74000043**		**Комплект отделения для штока**

KIT	Означает, что деталь продается в наборах, которые содержат разные детали в разных количествах.

F002

номер	код	Кол. во	ОПИСАНИЕ	KIT
01	**71345169**	**1**	фитинг	
02	**71C00764**	**1**	Подшипник 61801	
03	**71345646**	**1**	Водило сателлита	
04	**71345644**	**3**	Сателлит	
05	**71345643**	**1**	Коронная шестерня	
06	**71345642**	**1**	Шайба	
07	**71C00763**	**1**	Подшипник AY7-ZZ	
08	**71345640**	**1**	фитинг	
09	**71C00761**	**2**	Эластичный штырь контактного разъема ø 1,5 x 10 UNI 6875	
10	**71345639**	**5**	Лопасть	
11	**71345638**	**1**	Ротор	
12	**71345637**	**1**	Наружный корпус	
13	**71345641**	**1**	Задняя крышка	
14	**713037**	**1**	Ролик ø 2 x 9,8	
15	**71C00762**	**1**	Подшипник 695-ZZ	
16	**710376**	**2**	Уплотнительное кольцо OR 2-009	
17	**71C00529**	**1**	Уплотнительное кольцо XR 008 PP180 B	
18	**720025**	**1**	Рычаг привода двигателя	
19	**711869**	**1**	Пружина	
20	**711865**	**1**	Крышка	
21H	**71345175**	**1**	Левый затвор	**H**
22H	**71345174**	**1**	Правый затвор	**H**
A	**72A00126**		Пневматический двигатель F002	

KIT

KITG	**74000051**		**Zestaw korpusu silnika**
KITH	**74000074**		**Zespół przepustnicy**
21H	71345175	1	Uszczelniacz
22H	71345174	1	Uszczelniacz dx

KIT	Означает, что деталь продается в наборах, которые содержат разные детали в разных количествах.