AccuBird® Pro

(DE) **Elektro-mechanisches Blindniet-Setzgerät**
Betriebsanleitung mit Ersatzteilliste

(GB) **Battery Powered Riveting Tool**
Operating Manual with Spare Parts List

(FR) **Riveteuse électro-mécanique**
Mode d'emploi avec pièces de rechange

(ES) **Remachadora eléctrica**
Instrucciones de manejo con lista de repuertos

(IT) **Rivettatrice elettrica a batteria**
Manuale per l'uso e la manutenzione ed elenco parti di ricambio

(NL) **Elektro mechanisch blindklinkpistool**
Bedienings- en onderhouds handleiding met onderdelenlijst

(DK) **Elektro-mekanisk blindnitteapparat**
Betjeningsvejledning med reservedelsliste

(SE) **Elektro-mekanisk blindnitpistol**
Bruksanvisning med reservdelslista

(FI) **Sähkömekaaninen sokkoniittauslaite**
Käyttöohje ja varaosalista

(NO) **Elektro mekaniskblindnaglepistol**
Bruksanvisning med reservedelliste

(PT) **Equipamento eletromecânico de rebitagem cega**
Instrução de serviço com lista de peças de reposição

(CZ) **Elektro-mechanicky nytovaci pr istroj**
Návod k obsluze s listinou náhradnich dilu

(GR) **Ηλεκτρομηχανική συσκευή πριτσινώματος τυφλών πριτσινιών**
Οδηγίες χρήσης με λίστα ανταλλακτικών

(HU) **Elektro-mechanikus szegecshúzó készülék**
Üzemeltetési utasítás,alkatrészlistával

(PL) **Nitownica akumulatorowa**
Instrukcja obsługi wraz ze spisem cze¸sci zamiennych

(CN) **电动拉铆枪**
操作说明书及备件目录

(RU) **Электромеханический заклепочник**
Инструкция по эксплуатации и ведомость запчастей

GESIPA Blindniettechnik GmbH
Nordendstraße 13-39
64546 Mörfelden-Walldorf
Germany

T +49 (0) 6105 962 0
F +49 (0) 6105 962 287
info@gesipa.com
www.gesipa.com

GESIPA®

www.irivet.ru

DE	**Seite**	**7-16**	Zum Lesen der Bedienungsanleitung bitte die erste Umschlagseite herausklappen.
GB	**Page**	**17-26**	When reading these instructions, please open the first cover leaf.
FR	**Page**	**27-36**	Mode d'emploi: déplier la première page de couverture.
ES	**Página**	**37-46**	Para leer las instrucciones de uso, abrir la primera página de la cubierta.
IT	**Pagina**	**47-56**	Per leggere le istruzioni d'uso aprire la prima pagina.
NL	**Bladzijde**	**57-66**	Voor het lezen van de gebruksaanwijzing deze bladzijde openslaan.
DK	**Side**	**67-76**	Slå den første side ud for bedre at kunne lćse og forsta betjeningsvejledningen.
SE	**Sida**	**77-86**	Vid läsning af bruksanvisning skall första sista omslags sidorna vikasut.
NO	**Side**	**87-96**	Vennligst les forsiden først for å få en bedre rettledning og forståelse av bruksanvisningen.
FI	**Sivu**	**97-105**	Lukiessasi tätä käyttöohjetta käännä etummainen kuvasivu esiin.
PT	**Página**	**106-115**	Para ler as instruções de uso, favor abrir a folha no verso da capa.
CZ	**Strona**	**116-125**	Při čtení návodu první stranu otočit.
GR	**Σελίδα**	**126-135**	Για να διαβάσετε αυτές τις οδηγίες χρήσης, ξεδιπλώστε την πρώτη σελίδα του εξώφυλλου.
HU	**Oldal**	**136-145**	A kezelési útmutató elolvasásához kérjük nyissa fel az alső borítóoldalt.
PL	**Strana**	**146-155**	Aby przeczytać instrukcję obsługi prosz¸ rozłożyć pierwszą stronę okładki.
CN	**页**	**156-164**	阅读这些说明书时，请先打开扉页。
RU	**Страница**	**165-176**	Чтобы прочитать инструкцию по эксплуатации, откройте вторую страницу обложки .

www.irivet.ru

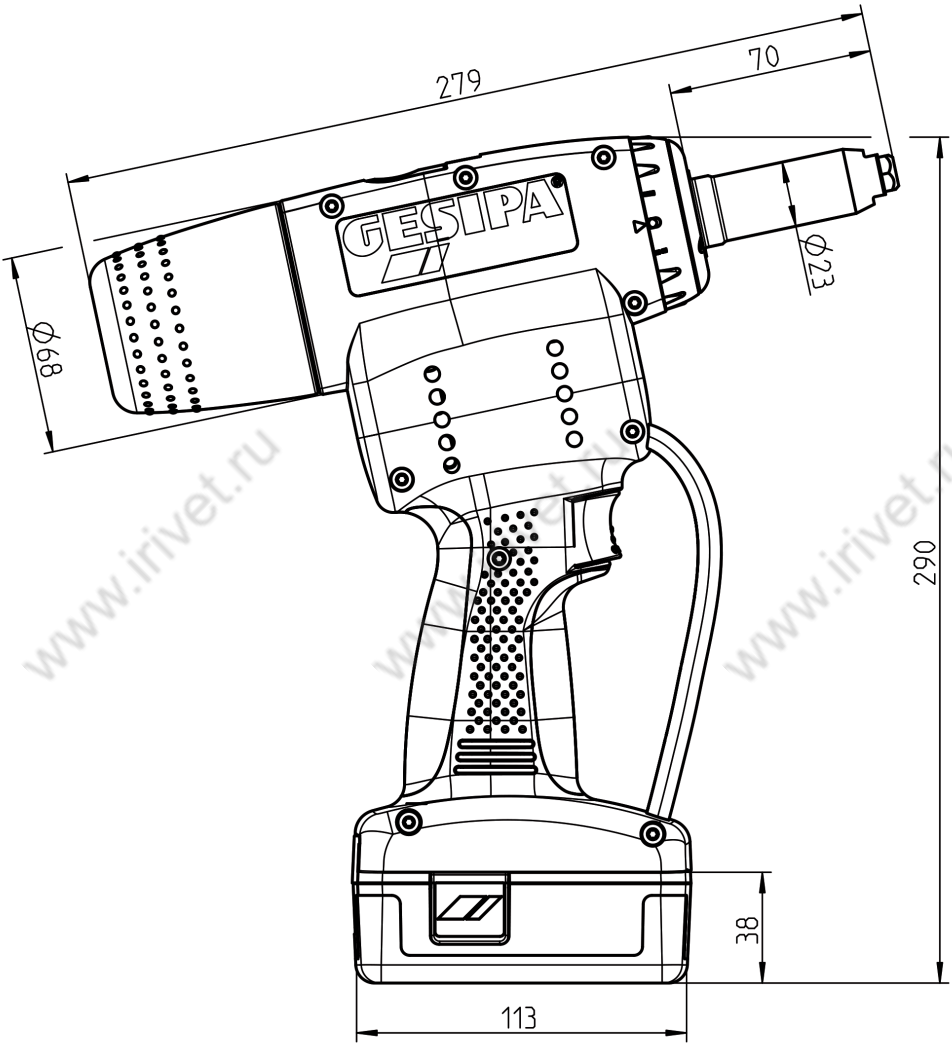

www.irivet.ru

(DE) **Ersatzteile**
(GB) **Spare Parts**
(FR) **Pièces détachées**
(ES) **Piezas de represto**
(IT) **Lista dei pezzi di ricambio**
(NL) **Onderdelen**
(DK) **Reservedele**
(SE) **Reservdelsar**
(FI) **Reservedeler**
(NO) **Varaosaluettelo**
(PT) **Peças sobressalentes**
(CZ) **Náhradní díly**
(GR) **Ανταλλακτικά**
(HU) **Alkatrészek**
(PL) **Części zamienne**
(CN) 备件
(RU) **Запчасти**

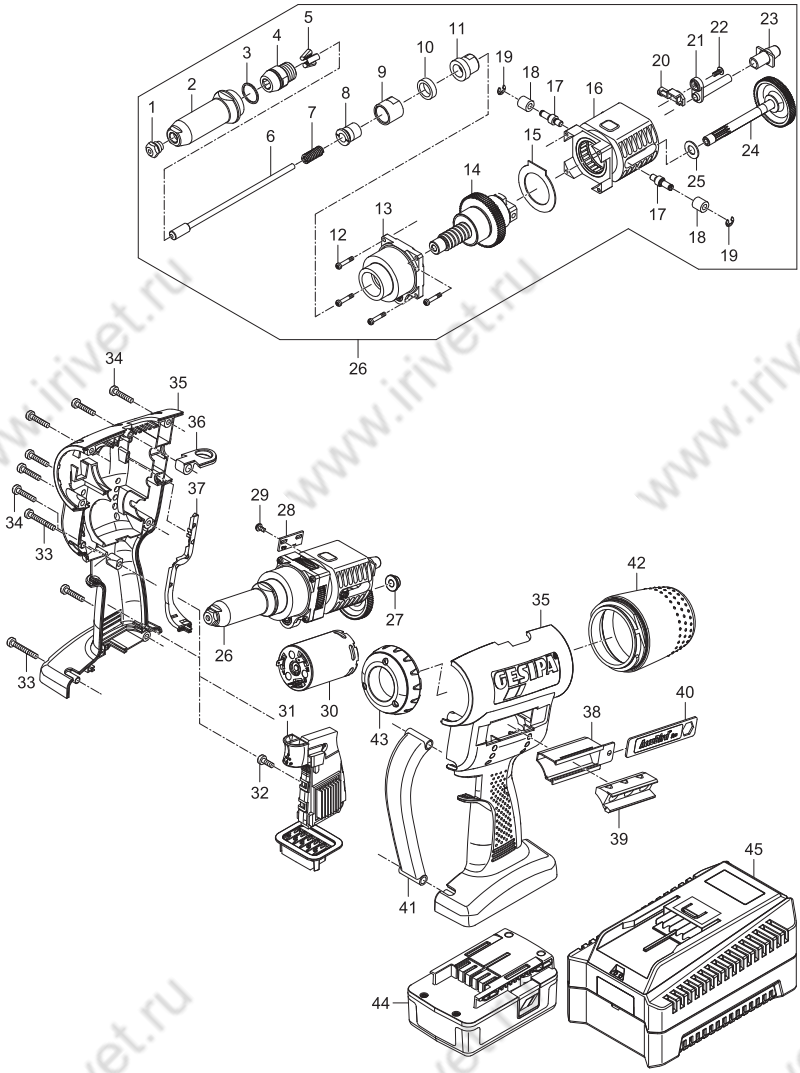

1 •	143 4955	17/24
	143 4973	17/27
	143 4974	17/29
	143 4975	17/32
2	143 6003	
3 •	144 6012	
4 •	143 5392	
5 •	143 5568	
6 •	143 5448	
7 •	143 5412	
8	143 5413	
9	143 5414	
10	143 5445	
11	143 5386	
12	144 5768	
13	143 5398	
14	143 5406	
15	143 4962	
16	143 5397	
17	143 5385	
18	143 4970	
19	144 5790	
20	145 0817	
21 •	143 5393	

22	144 5990	
23 •	143 4874	
24	143 5449	
25	143 4967	
26	145 0856	
27	144 5763	
28	143 5408	
29	144 5989	
30	145 0857	
31	143 5451	
32	144 5773	
33	144 5987	
34	144 5772	
35	143 5401	
36	143 5017	
37	143 5403	
38 •	143 5016	
39	143 4978	
40	145 0858	
41	143 5399	
42	143 5396	
43	145 7644	
44 •	145 7641	
45	145 7642	(EU)
	145 0818	(UK)
	145 7649	(USA)
	145 0819	(CN)

• Verschleißteile, wearing parts, pièces consommables, piezas consumibles, produzione di pezzi resistenti all‘abrasione, sluitstukken, sliddele, slitdelar, slitedeler, sulkuosat, peças consumíveis, spotřební materiál, παραγωγή ανταλλακτικών, kopó alkatrészek, zużycie części, 耐磨零件, износ деталей

Содержание

1. Заклепочник 166
1.1 Рабочий диапазон 166
1.2 Оборудование/принадлежности 166
1.3 Технические характеристики 166
1.4 Таблица подбора насадок 166
1.5 Инструкции по технике безопасности 167
1.6 Ввод в эксплуатацию 168
1.7 Принцип работы 168
1.8 Подсветка 169
1.9 Техническое обслуживание 170
1.10 Хранение 170
1.11 Ремонт 170

2. Устройство для ускоренной зарядки – аккумулятор 171
2.1 Технические характеристики 171
2.1.1 Устройство для ускоренной зарядки 171
2.1.2 Аккумулятор 171
2.2 Инструкции по технике безопасности 171
2.2.1 Устройство для ускоренной зарядки аккумуляторов 171
2.2.2 Аккумулятор 172
2.3 Процесс зарядки 172
2.3.1 Функциональная индикация 172
2.4 Обращение с аккумулятором 173
2.5 Охрана окружающей среды 173

3. Устранение неисправностей 173
3.1 Закладная заклепка не устанавливается 173
3.2 Стержни не удаляются 174
3.3 Светодиоды подсветки мигают 174

4. Гарантия 174

5. Декларация о соответствии 175

1. Заклепочник

1.1 Рабочий диапазон

Закладные заклепки от Ø 2,4 мм из алюминия до Ø5 мм из любых материалов; закладные заклепки Ø 6 мм из алюминия. Закладные заклепки BULB-TITE® Ø 4,0; 5,2 мм из алюминия и стали.

1.2 Оборудование/принадлежности

Насадки:	17/32 в рабочем положении 17/24; 17/27; 17/29 в магазине насадок
Ключ:	SW 12 (крышка магазина насадок)
Подвес:	откидной в корпусе
Быстросменный аккумулятор:	18,0 вольт
Устройство для ускоренной зарядки:	100 В-240 В~/50-60 Гц

1.3 Технические характеристики

Вес:	2,0 кг (с аккумулятором)
Общая длина хода:	25 мм
Привод:	бесщеточный двигатель постоянного тока
Тяговое усилие:	10 000 Н
Уровень шума:	L_{PA} 78,5 дБ (A), погрешность измерения K=3 дБ
Вибрации:	<2,5 м/с², погрешность измерения K=1,5 м/с²

1.4 Таблица подбора насадок

Ø (мм) заклепки	Материал заклепки	Насадка	Артикул	Нажимная втулка	Артикул
2,4	Алюминий	17/18*	143 4976	9	143 5448
3,2	CAP®-Alu; CAP®-Cu	17/18*	143 4976		
3 и 3,2	Алюминий, сталь, нерж. сталь	17/24	143 4955		
4	Алюминий	17/24	143 4955		
4	Сталь	17/27	143 4973		
4	Нерж. сталь	17/29	143 4974		
4,8 и 5	Алюминий	17/29	143 4974		
4,8 и 5	Сталь	17/32	143 4975		
4,8 и 5	Нерж. сталь	17/36*	143 4977		
6	Алюминий	17/36*	143 4977		

Закладные заклепки BULB-TITE® Ø (мм)	Материал заклепки	Насадка	Артикул	Нажимная втулка	Артикул
4	Алюминий/алюминий	17/26 BT*	143 4985	9	143 5448
5,2	Алюминий/алюминий	17/32 BT*	143 4986		
6,3	Алюминий/алюминий, сталь/сталь	17/42 BT*	143 4988	*	143 5384

BT = BULB-TITE®

* поставляется как спецоснастка по заказу во избежание заклинивания.

Насадки в удлиненном исполнении и другие специальные модели поставляются по запросу.

1.5 Инструкции по технике безопасности

Внимание: ⚠

Для защиты от поражения электрическим током, ожогов и других травм необходимо соблюдать следующие правила техники безопасности:

- Заклепочник предназначен исключительно для работы с закладными (глухими) заклепками!
- Не перегружать заклепочник; работать в указанном диапазоне мощности.
- Ни в коем случае не использовать заклепочник в условиях повышенной влажности, в мокрых местах или вблизи горючих жидкостей и газов. Опасность взрыва!
- Следить за плотной посадкой аккумулятора на ручке.
- Если заклепочник не используется, или на нем проводятся работы по техобслуживанию, аккумулятор необходимо обязательно снимать.
- Ни в коем случае не использовать заклепочник в качестве молотка.
- Хранить заклепочник в сухом закрытом помещении, в недоступном для детей месте.
- Во время работ с заклепочником обязательно надевать защитные очки. Рекомендуется использовать средства индивидуальной защиты, например, защитную одежду, перчатки, защитную маску для лица, нескользящую обувь, средства защиты органов слуха и страховку от падения.
- Не закрывать вентиляционные отверстия для двигателя, не вставлять в них посторонние предметы.
- Откладывая заклепочник в сторону, принять меры, чтобы он не мог упасть.
- При ремонте использовать только оригинальные запчасти.
- Ремонт должен производить только обученный специалист. В случае сомнений отправить заклепочник изготовителю.
- Не работать без соединяемого материала! Закладная клепка может отскочить от заклепочника! Никогда не направлять заклепочник на себя или на других!
- Работать с заклепочником, только когда к нему привинчен сборный контейнер (№ 42).

1.6 Ввод в эксплуатацию

Внимание: ⚠

Перед первым использованием полностью зарядить аккумулятор!

- Вставить заряженный аккумулятор в заклепочник в правильном положении до фиксации.
- Выбирать насадку по таблице 1.4.
- Для ввинчивания насадки нажать выключатель и переместить ее до крайнего заднего положения.
- Затем снять аккумулятор. Вкрутить насадку и прочно затянуть ключом, входящим в комплект поставки. Снова вставить аккумулятор и нажать выключатель на короткое время.

1.7 Принцип работы

Заклепочник оптимизирован по скорости работы. После вставки тяговой заклепки заклепочник может работать в двух разных режимах:

a. Нажатие и удержание выключателя:
При нажатии и удержании кнопки начинается процесс установки тяговой заклепки. По достижении крайнего заднего положения процесс вытягивания автоматически прекращается. Только после отпускания кнопки заклепочник автоматически возвращается в исходное переднее положение.

b. Кратковременное нажатие выключателя:
В результате кратковременного нажатия и мгновенного отпускания кнопки запускается операция осаживания. Как только стержень тяговой заклепки будет оторван, заклепочник останавливается, а затем автоматически возвращается в исходное переднее положение.

- Удаление оборванного стержня происходит выбрасыванием назад в сборный контейнер или вперед через насадку.
- Заклепочник имеет защиту от перегрузки. При перегрузке заклепочника, например, в результате установки заклепок, не соответствующих рабочему диапазону, процесс клепания прерывается, и 3 медленно мигающих (1 Гц) светодиода подсветки подают сигнал перегрузки. В таких случаях следует снять и снова вставить аккумулятор. В результате нажатия кнопки заклепочник возвращается в исходное положение и снова готов к работе.
- В процессе возврата блок управления распознает преграду (например, загрязнение, инородное тело и т.д. в стальной втулке). При этом прибор прекращает возврат и сразу перемещается в крайнее заднее положение. На неполадку указывают быстро мигающие (2 Гц) светодиоды. Необходимо снять аккумулятор и устранить неполадку. Затем снова установить аккумулятор и нажать выключатель на короткое время. Прибор переходит в крайнее переднее положение и снова готов к работе.

www.irivet.ru

- Заклепочник снабжен функцией звуковой сигнализации, которая предупреждает о состоянии заряда аккумулятора. По звуковым сигналам оператор получает информацию о том, когда требуется заменить аккумулятор. Таким образом предотвращается отключение заклепочника во время процесса клепания.

3 звуковых сигнала и мигающая в течение 10 секунд светодиодная подсветка: Необходимо в ближайшее время заменить аккумулятор (остаточный заряд аккумулятора ок. 20 %).
6 звуковых сигналов и мигающая в течение 10 секунд после установки каждой заклепки светодиодная подсветка: чтобы гарантировать надежные операции установки заклепок, необходимо заменить аккумулятор уже через несколько операций клепания (остаточный заряд аккумулятора ок. 10 %).
9 звуковых сигналов и мигающая в течение 10 секунд светодиодная подсветка: следующая заклепка может быть установлена недостаточно надежно. Заклепочник отключен. Заменить аккумулятор.

1.8 Подсветка

Заклепочник снабжен 3 светодиодами для подсветки рабочего места; подсветку можно включить поворотом черного кольца (№ 43) за светодиодами. Есть 3 положения, на которые указывает стрелка в направлении корпуса:

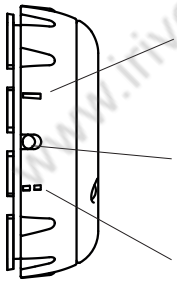

— Постоянный свет/функция карманного фонарика:
Подсветка включается после операции клепания и горит примерно 10 минут. После этого светодиоды автоматически гаснут.

● Нулевое положение:
Подсветка выключена.

-- Рабочий свет:
Подсветка включается с началом операции клепания. Светодиоды горят ок. 10 секунд и затем автоматически гаснут.

1.9 Техническое обслуживание

Техническое обслуживание заклепочника ограничивается только захватным механизмом в сборе и его изнашивающимися деталями:

- Снять аккумулятор (№. 44) с заклепочника.
- Открутить стальную втулку (№ 2) гаечным ключом на SW 14 или SW 24 и очистить. Обращать особое внимание на отложения внутри на конце стальной втулки!
- Открутить корпус патрона (№ 4) 2 гаечными ключами на SW 17.
- Извлечь зажимные кулачки патрона (№ 5) и нажимную втулку (№ 6), очистить и смазать маслом или консистентной смазкой поверхности скольжения; в случае износа заменить зажимные кулачки патрона (№ 5) (затупившиеся зубья!) новыми.
- Монтаж выполнять в обратной последовательности; прочно завинчивать все детали! Рекомендуется зафиксировать резьбовое соединение резьбовым фиксатором (например, Loctite 222 или Loctite 243).

Регулярное техническое обслуживание продлевает срок службы высококачественных приборов GESIPA®, поэтому его должна выполнять уполномоченная мастерская или сервисная служба GESIPA® не реже одного раза в 2 года. В случае очень интенсивного использования приборов техобслуживание рекомендуется проводить чаще.

1.10 Хранение

Заклепочник для установки тяговых заклепок хранить в сухом и теплом месте.

1.11 Ремонт

Гарантийный ремонт выполняет только изготовитель. По истечении гарантийного периода ремонт должны выполнять только **специалисты**. Несоблюдение инструкций по монтажу и настройке, как и непрофессиональное обращение с заклепочником могут стать причиной серьезных повреждений. В случае сомнений отправить заклепочник для установки болтов с обжимным кольцом поставщику или GESIPA®.

2. Устройство для ускоренной зарядки – аккумулятор

2.1 Технические характеристики

2.1.1 Устройство для ускоренной зарядки

Входное напряжение:	100 В-240 В~/50-60 Гц
Выходное напряжение:	Постоянное напряжение 21 В
Выходной ток:	2,5 А
Вес:	0,6 кг

2.1.2 Аккумулятор

Номинальное напряжение:	18,0 В
Количество элементов:	5 шт.
Вид элементов/емкость:	Литий-ионные; 2,1 А·ч
Вес:	ок. 0,42 кг

2.2 Инструкции по технике безопасности

2.2.1 Устройство для ускоренной зарядки аккумуляторов

Внимание: ⚠

Для защиты от поражения электрическим током, ожогов и других травм обязательно соблюдать следующие меры предосторожности:

- Зарядное устройство предназначено только для зарядки аккумуляторов GESIPA®.
- Необходимо регулярно проверять штекер, соединительный провод и зарядное устройство и в случае повреждений поручать ремонт сервисной службе или уполномоченным электрикам.
- При ремонте использовать только оригинальные соединительные провода и оригинальные запчасти.
- Ни в коем случае не использовать зарядное устройство в условиях повышенной влажности, в мокрых местах или вблизи горючих жидкостей и газов. Опасность взрыва!
- Для зарядки вынимать зарядное устройство из упаковки. Установить аккумулятор GESIPA® в зарядное устройство в правильном положении, приложив небольшое усилие.
- Ни в коем случае не заряжать незаряжаемые батареи.
- Хранить зарядное устройство в сухом закрытом помещении, в недоступном для детей месте.
- Из-за опасности короткого замыкания не допускать попадания металлических деталей на контакты аккумулятора.
- Если зарядное устройство монтируется на стене, проследить за тем, чтобы аккумулятор не мог выпасть из зарядного устройства в результате внешних воздействий (например, из-за тряски).

- Данное зарядное устройство не предназначено для использования лицами с ограниченными физическими, умственными или сенсорными возможностями или не обладающими достаточным опытом или знаниями, кроме случаев, когда эти лица работают под надзором лица, ответственного за безопасность, или получили от него инструкции о том, как пользоваться прибором.

2.2.2 Аккумулятор

Внимание: ⚠
Для защиты от поражения электрическим током, ожогов и других травм необходимо соблюдать следующие меры предосторожности:

- Не заряжать поврежденные аккумуляторы.
- Не устанавливать в зарядное устройство грязные или мокрые аккумуляторы.
- Ни в коем случае не допускать попадания аккумуляторов в бытовые отходы, огонь или воду.

2.3 Процесс зарядки

- Аккумуляторы GESIPA® можно заряжать только при температуре от -5°C до +55°C!
- Извлечь зарядное устройство из упаковки и подсоединить к сети.
- Установить аккумулятор GESIPA® в зарядное устройство в правильном положении, приложив небольшое усилие.
- Процесс ускоренной зарядки начинается автоматически.

2.3.1 Функциональная индикация

Сигнал	Значение
Постоянный зеленый	Аккумулятор полностью заряжен / постоянная подзарядка
Мигающий зеленый	Аккумулятор заряжается
Постоянный красный	Недопустимая температура зарядки (аккумулятор слишком горячий или слишком холодный)
Мигающий красный	Аккумулятор неисправен или не подходит (другой изготовитель)

Время ускоренной зарядки* составляет около 40 минут.
*Время зарядки может меняться в зависимости от остаточной емкости и температуры аккумулятора.

2.4 Обращение с аккумулятором

- Устанавливать в зарядное устройство только остывшие аккумуляторы.
- Аккумулятор GESIPA® рассчитан примерно на 1000 зарядок.
- Не устанавливать аккумулятор в зарядное устройство после каждого использования.
- Значительное сокращение времени работы аккумулятора после правильной зарядки указывает на то, что аккумулятор пора заменить.
- Хранить аккумуляторы в сухом теплом месте. Оптимальный диапазон эксплуатационных температур составляет от 10°C до макс. 50°C.

У аккумуляторов GESIPA® есть индикатор уровня заряда в процентах. При нажатии кнопки на индикаторе аккумулятора примерно на 5 секунд включаются зеленые светодиоды.

✱✱✱✱✱	Аккумулятор заряжен
✱✱✱✱	Заряд аккумулятора ок. 80%
✱✱✱	Заряд аккумулятора ок. 60%
✱✱	Заряд аккумулятора ок. 40%
✱	Заряд аккумулятора не более 20%, необходимо в ближайшее время зарядить аккумулятор

2.5 Охрана окружающей среды

Если аккумуляторы требуется заменить новыми, необходимо принять во внимание следующие моменты:

- Сдавать отработанные аккумуляторы GESIPA® своему дилеру или компании GESIPA® для вторичной переработки.
- Ни в коем случае не допускать попадания отработанных аккумуляторов в бытовые отходы, огонь или воду.

3. Устранение неисправностей

3.1 Закладная заклепка не устанавливается

Причины	Устранение
Разряжен аккумулятор	Зарядить аккумулятор; если требуется, заменить новым
Грязные или затупившиеся зажимные кулачки патрона	очистить и смазать маслом или консистентной смазкой поверхности скольжения либо заменить новыми (см. п. 1.9)
Расшатанный механизм патрона	затянуть (см. п. 1.9)

3.2 Стержни не удаляются

Причины	Устранение
Слишком маленькая насадка	заменить согласно таблице (см. п. 1.4)
Грязь внутри стальной втулки	очистить (см. п. 1.9)
Сборный контейнер полный	открутить и выбросить отходы
Канал стержня забит	убрать заклинившие стержни и проверить, чтобы после этого выброс происходил безотказно (см. п. 1.7)

3.3 Светодиоды подсветки мигают

Причины	Устранение
Аккумулятор разряжен	Заменить аккумулятор (см. п. 1.7)
Перегрузка заклепочника (медленное мигание – 1 Гц)	Выбирать размер заклепки в соответствии с рабочим диапазоном (см. п. 1.1; 1.7)
Блокировка заклепочника при возврате (быстрое мигание – 2 Гц)	Открутить стальную втулку и устранить причину блокировки (см. п. 1.9)

4. Гарантия

Действуют гарантийные условия в соответствующей действительной редакции, ознакомиться с которыми можно по ссылке: www.gesipa.com/agb

5. Декларация о соответствии

Настоящим заявляем, что согласно своему конструктивному замыслу и модификации, а также реализуемому нами конструктивному исполнению указанный ниже прибор выполняет соответствующие основополагающие требования по технике безопасности и охране труда, предусмотренные директивами ЕС. В случае внесения в конструкцию прибора несогласованных с нами изменений данное заявление утрачивает свою силу. Следует соблюдать инструкции по технике безопасности, содержащиеся в документации, поставляемой в комплекте с изделием. Настоящий документ хранить в течение всего срока эксплуатации прибора.

- DIN EN ISO 12100:2011
- DIN EN 60745-2-1:2011-01
- DIN EN ISO 82079-1:2013
- DIN EN 55014-1:2016
- DIN EN 55014-2:2016
- DIN EN 61000-4-2:2009
- DIN EN 61000-4-3:2011
- DIN EN 62233:2008+
- EN 60335-1:2012
- EN 60335-2-29:2010
- DIN EN 62133:2013
- 2012/19/EU
- 2011/65/EU

Уполномоченный специалист по
составлению техдокументации:
GESIPA Blindniettechnik GmbH
Nordendstraße 13-39
D-64546 Mörfelden-Walldorf

по доверенности д-р Рихард Гертнер

DE Ihr Fachhändler

GB Your dealer

FR Cachet de revendeur

ES Proveedor

IT Rivenditore autorizzato

NL Uw vakhandelaar

DK Deres forhandler

SE Leverantör

FI Deres forhandler

NO Jälleenmyyjä

PT O vosso distribuidor

CZ Vás obchodník

GR Το ειδικό σας κατάστημα

HU Az Ön szaküzlete

PL Wasz dystrybutor

CN 经销商

RU Ваш дилер

03/2017 - 1431916

www.irivet.ru