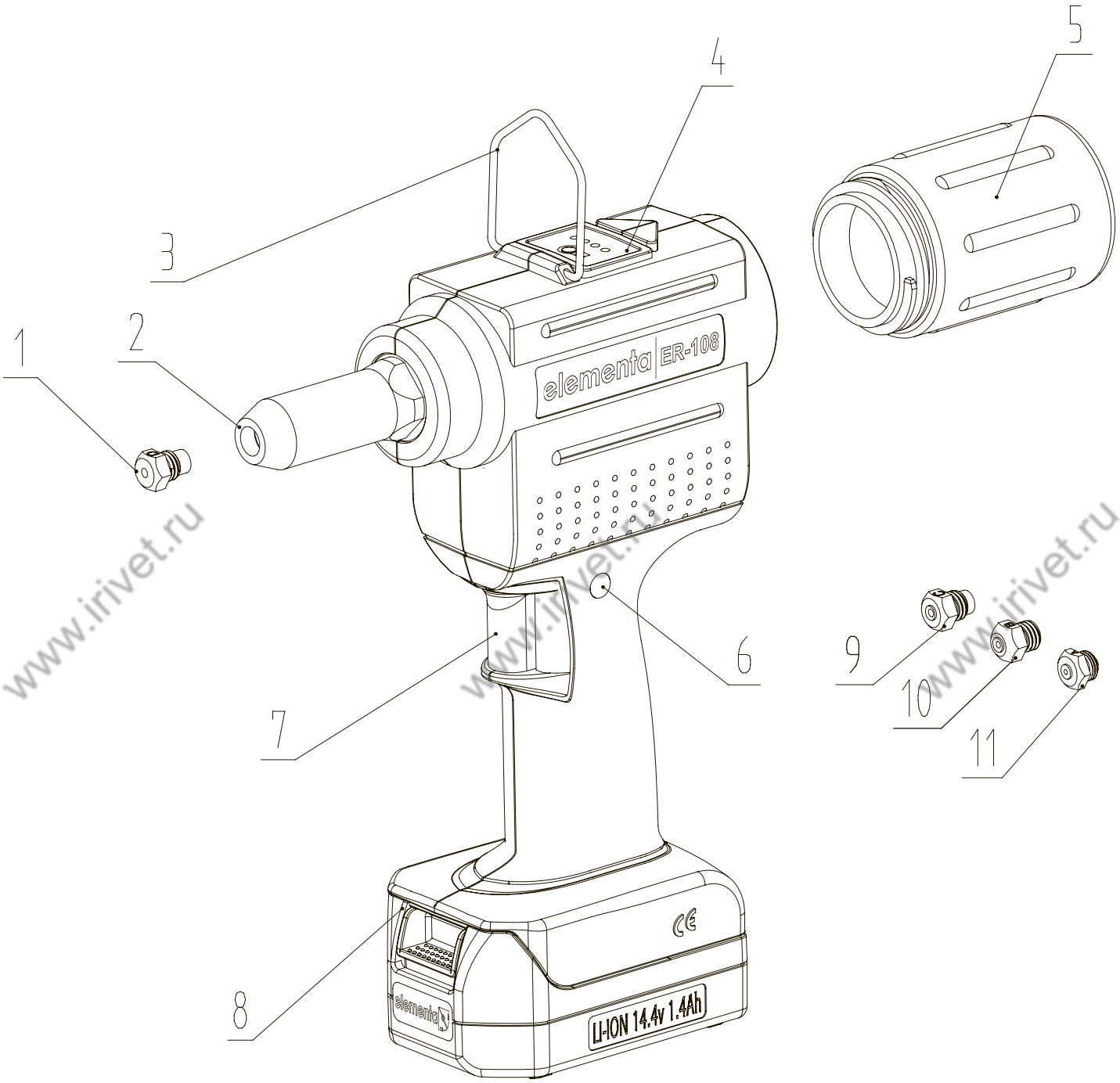
1
2
3
4
5
6
7
8
9
10
11
elementa ER-108
LI-ION 14.4v 1.4Ah

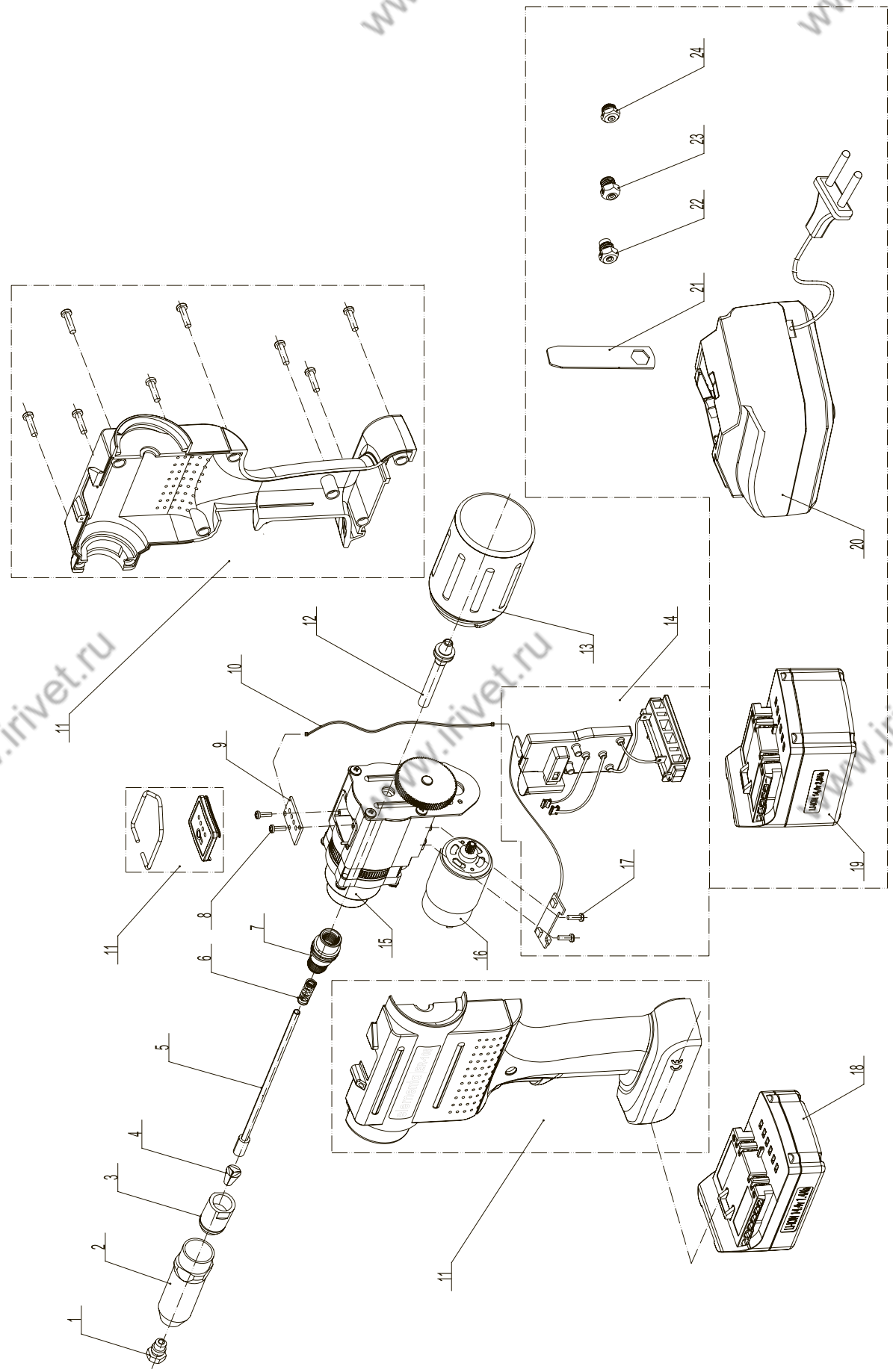

iRIVET
Компания iRivet
ООО "АЙРИВЕТ"
www.irivet.ru
Тел: (495) 135 4201
Тел: +7 916 922 6789
Почта: order@irivet.ru
elementa

Позиция	Артикул	Описание детали	Кол-во, шт
1	L40103H00	Наконечник D 4,8	1
2	Z40101H00	Головка	1
3	L40109H00	Втулка с резьбой	1
4	Z40102H00	Губки	3
5	Z40103H01	Шток	1
6	L40111H00	Пружина	1
7	Z40201H00	Зажимная цанга	1
8	L40127H00	Винт	2
9	L40150H00	Индикатор зарядки	1
10	L40151H00	Провод	1
11	Z40211H00	Корпус	1
12	L40128H01	Втулка направляющая	1
13	Z40351H00	Контейнер для сбора стержней	1
14	Z40352H00	Блок управления электронный	1
15	Z40353H00	Редуктор	1
16	Z40358H00	Двигатель	1
17	F60291H00	Винт	2
18	Z40122H00	Литий-ионная батарея 14,4В/1,4Ач – 4 элемента	1
19	Z40123H00	Литий-ионная батарея 14,4В/2,8Ач – 8 элементов	1
20	Z40124H00*	Зарядное устройство	1
21	L40138H00	Гаечный ключ	1
22	L40104H00	Наконечник C 4	1
23	L40105H00	Наконечник B 3,2	1
24	L40106H00	Наконечник A 2,4	1

* *Примечание:* кабельная вилка зарядного устройства (Z40124H00) поставляется в стандартном европейском исполнении.