POP® Avdel®

Пневмогидравлический заклёпочник
для установки вытяжных заклёпок

POP-AVDEL PROSET XT3

РУКОВОДСТВО ПОЛЬЗОВАТЕЛЯ

iRIVET

Компания АЙРИВЕТ
ООО "АЙ-РИВЕТ"
www.irivet.ru

Тел: +7 (495) 135 4201
Тел: +7 916 922 6789
Почта: order@irivet.ru

POP® Avdel®

www.irivet.ru

Figure 1

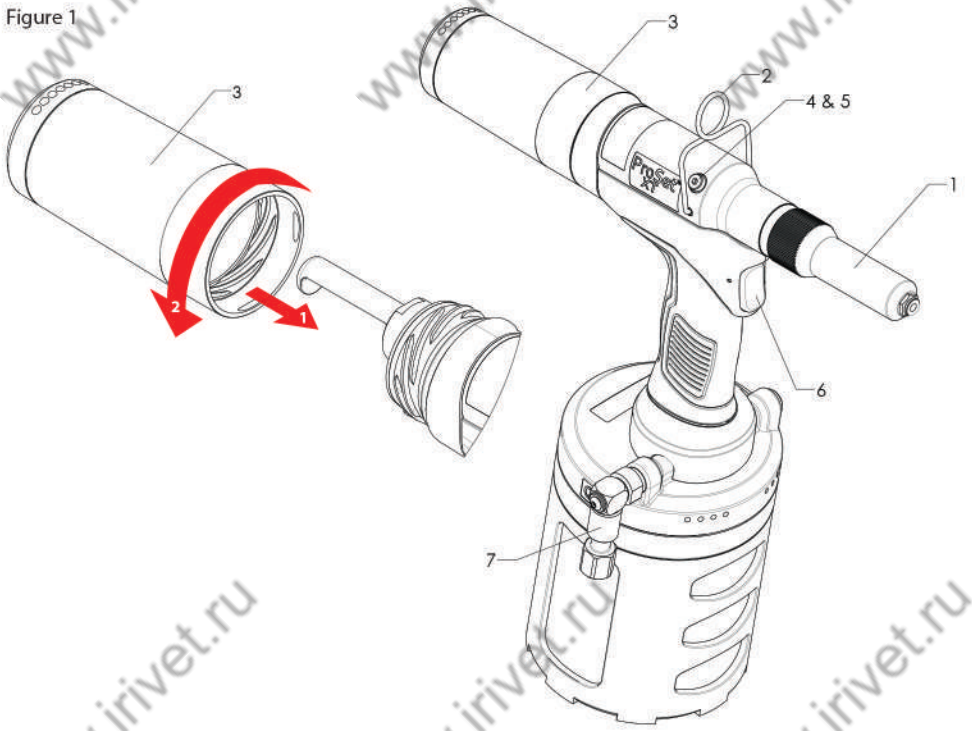

Figure 2

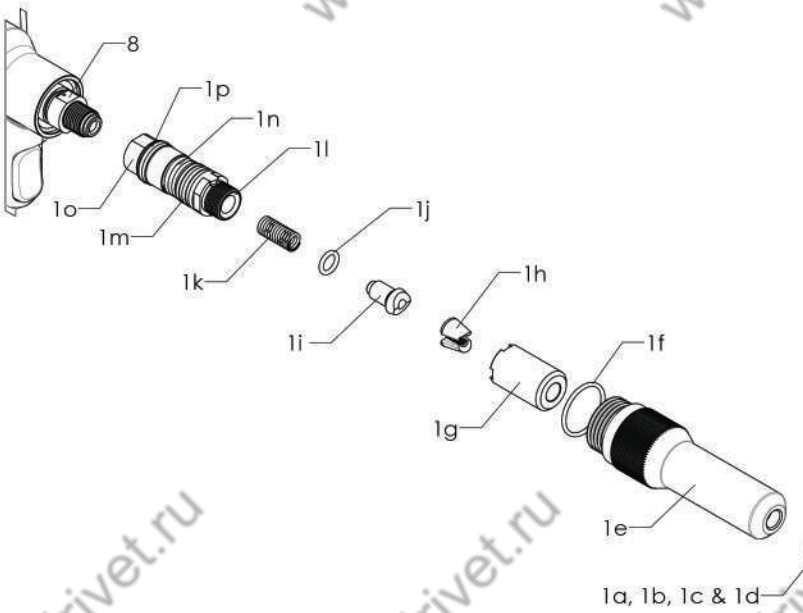

www.irivet.ru

Figure 3

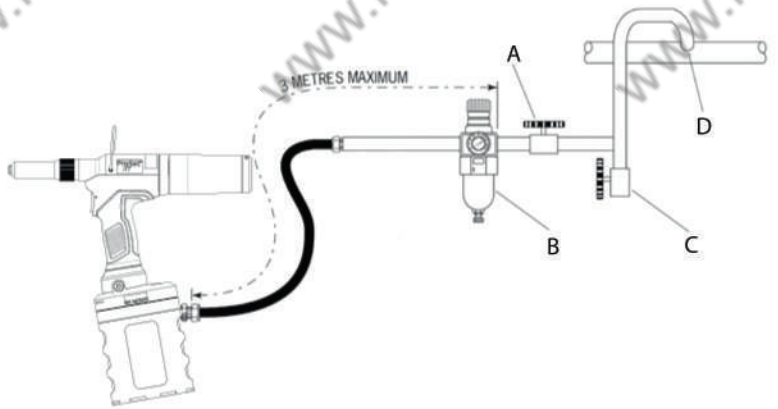

Figure 4

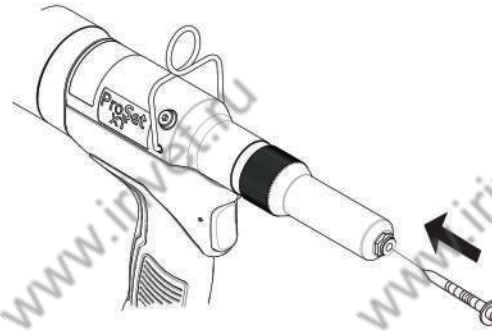

Figure 5

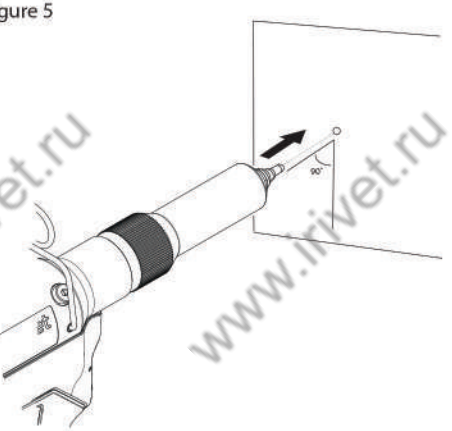

Figure 6

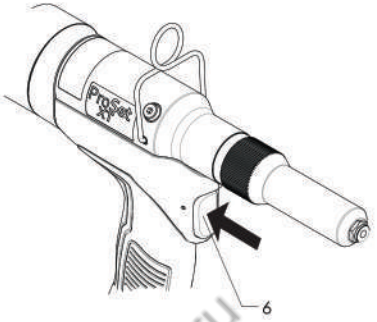

www.irivet.ru

© 2017 Stanley Black & Decker inc.
Все права защищены.
Предоставленная информация запрещена к воспроизведению и опубликованию любым способом (электронным и механическим) без предварительного разрешения компании STANLEY Engineered Fastening в письменной форме. Предоставленная информация основана на известных данных на момент выпуска продукта. Компания STANLEY Engineered Fastening соблюдает политику постоянного улучшения изделий, поэтому в дальнейшем изделия могут быть модифицированы. Предоставленная информация относится к поставляемой компанией STANLEY Engineered Fastening продукции. Поэтому компания STANLEY Engineered Fastening не может нести ответственности за убытки и повреждения вследствие внесения изменений в исходные спецификации.

Информация была тщательным образом собрана и отобрана. Тем не менее, компания STANLEY Engineered Fastening не несет ответственности за ошибки в данной информации их последствия. Компания STANLEY Engineered Fastening не несет ответственности за повреждения вследствие действий третьих лиц. В соответствии с законодательством по защите товарных знаков рабочие названия, товарные знаки, зарегистрированные товарные знаки и т. п., используемые компанией STANLEY Engineered Fastening, не должны рассматриваться как бесплатные.

СОДЕРЖАНИЕ

1. ОПРЕДЕЛЕНИЯ БЕЗОПАСНОСТИ 5

2. СПЕЦИФИКАЦИИ 7
2.1 ТЕХНИЧЕСКИЕ ХАРАКТЕРИСТИКИ ИНСТРУМЕНТА 7
2.2 ТЕХНИЧЕСКИЕ ХАРАКТЕРИСТИКИ УСТАНОВКИ 8
2.3 КОМПЛЕКТ ПОСТАВКИ 9
2.4 ПЕРЕЧЕНЬ СОСТАВЛЯЮЩИХ ЧАСТЕЙ 9
2.5 СТАНДАРТНОЕ НОСОВОЕ ОБОРУДОВАНИЕ 9

3. ПОДГОТОВКА ИНСТРУМЕНТА К ЭУСПЛУАТАЦИИ 10
3.1 НОСОВОЕ ОБОРУДОВАНИЕ (см. рис. 2) 10
3.2 ПОДАЧА ВОЗДУХА (см. рис. 3) 10
3.3 ПРИНЦИП РАБОТЫ 11

4. ПОРЯДОК ЭКСПЛУАТАЦИИ 11
4.1 ЭКСПЛУАТАЦИЯ ИНСТРУМЕНТА (см. рис. 1, 4, 5, 6) 11
4.2 ОПУСТОШЕНИЕ КОЛЛЕКТОРА СЕРДЕЧНИКОВ ЗАКЛЕПОК (см. рис. 1) 12

5. ОБСЛУЖИВАНИЕ ИНСТРУМЕНТА 12
5.1 ЧАСТОТА ТЕХНИЧЕСКОГО ОБСЛУЖИВАНИЯ 12
5.2 НОСОВОЕ ОБОРУДОВАНИЕ 12
5.3 ЕЖЕДНЕВНОЕ ОБСЛУЖИВАНИЕ 12
5.4 ЕЖЕНЕДЕЛЬНОЕ ОБСЛУЖИВАНИЕ 12

6. ЗАЯВЛЕНИЕ О СООТВЕТСТВИИ НОРМАМ ЕС 13

7. ЗАЩИТИТЕ СВОИ ВЛОЖЕНИЯ! 14
7.1 ГАРАНТИЯ К ИНСТРУМЕНТУ ДЛЯ ВЫТЯЖНЫХ ЗАКЛЕПОК POP®AVDEL® 14
7.2 ЗАРЕГИСТРИРУЙТЕ ИНСТРУМЕНТ ДЛЯ вытяжных ЗАКЛЕПОК В ИНТЕРНЕТЕ. 14

Перед введением данного инструмента в эксплуатацию необходимо прочесть настоящее руководство пользователя, обращая особое внимание на технику безопасности.

1. ОПРЕДЕЛЕНИЯ БЕЗОПАСНОСТИ

Следующие определения указывают на степень важности каждого сигнального слова. Прочитайте руководство и обратите внимание на эти символы.

ОПАСНО: Обозначает опасную ситуацию, которая неизбежно приведет к серьезной травме или смертельному исходу в случае несоблюдения соответствующих мер безопасности.

ПРЕДОСТЕРЕЖЕНИЕ: Означает потенциально опасную ситуацию, которая может привести к летальному исходу или тяжелым травмам.

ВНИМАНИЕ: Указывает на потенциально опасную ситуацию, которая может стать причиной травмы средней или высокой степени тяжести в случае несоблюдения соответствующих мер безопасности.

ВНИМАНИЕ: При использовании без условного обозначения указывает на потенциально опасную ситуацию, которая в случае несоблюдения соответствующих мер безопасности может привести к повреждению оборудования.

Неправильное обращение или обслуживание данного продукта может привести к серьезным травмам и повреждению имущества. Перед началом эксплуатации данного инструмента необходимо прочесть все предупреждения и инструкции по эксплуатации. При использовании механических инструментов необходимо соблюдать основные меры предосторожности, чтобы избежать риска травм.

СОХРАНИТЕ ВСЕ ПРЕДУПРЕЖДЕНИЯ И ИНСТРУКЦИИ ДЛЯ ДАЛЬНЕЙШЕГО ИСПОЛЬЗОВАНИЯ

ПРЕДОСТЕРЕЖЕНИЕ:

- Данный инструмент разрешается использовать только для установки вытяжных заклепок STANLEY Engineered Fastening.
- Совместно с данным инструментом разрешается использовать только части, крепежные элементы и аксессуары, рекомендованные производителем.
- ЗАПРЕЩАЕТСЯ любым способом модифицировать устройство. Любое внесение изменений в конструкцию инструмента, выполненное клиентом самостоятельно, является ответственностью клиента и аннулирует настоящую гарантию.
- Перед использованием проверьте, нет ли заклинивания движущих деталей, нет ли повреждения деталей и других условий, которые влияют на работу инструмента. В случае обнаружения повреждений, прежде чем приступить к эксплуатации инструмента, его нужно отремонтировать. Перед эксплуатацией снимите регулировочные или гаечные ключи.
- Для обеспечения правильной работы инструмента обученный персонал должен осуществлять своевременное обслуживание и проверку состояния инструмента. Любые работы по демонтажу устройств должен выполнять только соответствующим образом обученный персонал. Запрещается разбирать устройство без ознакомления с инструкциями по обслуживанию.
- Рабочее давление не должно превышать 7 бар (100 фунтов на квадратный дюйм).
- Рабочие и остальные лица вблизи места эксплуатации должны быть защищены защитными очками, соответствующими требованиям стандарта и имеющими боковую защиту. В ходе эксплуатации необходимо использовать средства защиты органов зрения и слуха.
- Выбирайте одежду правильно. Не носите свободную одежду и ювелирные украшения. Следите за тем, чтобы волосы, одежда и перчатки не попадали под движущиеся детали. Возможно наматывание свободной одежды, ювелирных изделий и длинных волос на движущиеся детали.
- НЕ направляйте рабочий инструмент на людей.
- ЗАПРЕЩАЕТСЯ эксплуатировать инструмент со снятым корпусом носика.
- Перед началом работы с инструментом убедитесь, что Вы крепко стоите на ногах.
- Перед эксплуатацией проверьте воздухопроводы на наличие повреждений а также проверьте надежность соединений. Не роняйте тяжелые предметы на шланги. Острые предметы могут стать причиной внутренних повреждений шланга при падении.
- НЕ поднимайте инструмент за шланг. Поднимайте инструмент только за рукоятку.
- Не закрывайте вентиляционные отверстия инструмента.
- Перед выполнением каких-либо операций по обслуживанию инструмента или его регулировке или снятием носового отключите шланг подачи воздуха или снимите носовое оборудование.
- Следите за тем, чтобы ручки инструмента были сухими, чистыми и не испачканными маслом и смазочными материалами.
- При переносе инструмента с одного места на другое соблюдайте осторожность, чтобы случайно не нажать на спусковой механизм инструмента.
- Не оставляйте рабочий инструмент без внимания. Если инструмент не используется, отключайте воздушный шланг.
- Перед началом работы с инструментом убедитесь, что в месте работы достаточно пространства для рук оператора.

- Относитесь к устройству бережно. НЕ роняйте и не используйте его вместо молотка.
- Следите за тем, чтобы в гидравлической системе не было грязи и прочих инородных веществ, так как это приведет к поломке инструмента.
- Следите за тем, чтобы сердечники заклепок не создавали опасности.
- Коллектор сердечников заклепок необходимо опустошать, кода он заполнился приблизительно на половину.
- ЗАПРЕЩАЕТСЯ эксплуатировать инструмент со снятым коллектором сердечников заклепок.
- ЗАПРЕЩАЕТСЯ направлять отверстие отвода воздуха коллектора сердечников заклепок на рабочего и других лиц.
- Не допускайте попадания гидравлической жидкости на кожу. Чтобы свести к минимуму возможность высыпания, тщательно промойте место в случае попадания на кожу.
- Паспорта безопасности материалов на все гидравлические масла и смазочные материалы предоставляются по требованию от вашего поставщика инструментов.

Политика STANLEY Engineered Fastening нацелена на непрерывное развитие и улучшение продукции, и мы оставляем за собой право вносить изменения в спецификацию любого изделия без предварительного уведомления.

2. СПЕЦИФИКАЦИИ

Пневмо-гидравлический инструмент ProSet® XT3 и XT4 разработан для высокоскоростной установки вытяжных заклепок Stanley Engineered Fastening
Инструменты оснащены вакуумной системой для удержания заклепок и удобной системой сбора сердечников заклепок независимо от ориентации инструмента.
При условии установки соответствующего носового оборудования инструменты ProSet®XT3 и XT4 пригодны для установки потайных заклепок от ∅4,0 мм до ∅6,4 мм. См. полный перечень доступных для установки заклепок в таблице на стр 8.
Необходимо всегда соблюдать указанные на страницах 5 и 6 предупреждения об опасности.

2.1 ТЕХНИЧЕСКИЕ ХАРАКТЕРИСТИКИ ИНСТРУМЕНТА

	XT3		XT4	
Сила втягивания: при 5,5 бар	17,0 кН	3822 фунт-сила	23,0 кН	5193 фунт-сила
Давление подачи воздуха: Мин. – макс.	от 5,0 до 7,0 бар	от 72,5 до 101,5 фунт-сила на дюйм^2	от 5,0 до 7,0 бар	от 72,5 до 101,5 фунт-сила на дюйм^2
Давление масла: Втягивание при 5,5 бар	290 бар	4206 фунт-сила на дюйм^2	395 бар	5729 фунт-сила на дюйм^2
Шаг: Минимальный ход поршня	26,0 мм	1,02 дюйма.	18,0 мм	0,71 дюйма.
Масса: Включая носовое оборудование	2,14 кг	4,71 фунта	2,16 кг	4,76 фунта
Масса: без носового оборудования	2,0 кг	4,41 фунта	2,0 кг	4,41 фунта
Свободный объем воздуха: При 5,5 бар	6,3 л	384,4 дюйма^3	6,3 л	384,4 дюйма^3
Время цикла: Приблизительно	0,9 секунды	0,9 секунды	1,0 секунды	1,0 секунды
Уровень шума: Погрешность шума: k = 3 дБ (A)	<78,4 дБ(A)	<78,4 дБ(A)	<77,9 дБ(A)	<77,9 дБ(A)
Уровень вибрации: Погрешность вибрации: k = 0,1 м/с^2	< 2,5 м/с^2	<8,2 фут/с^2	< 2,5 м/с^2	<8,2 фут/с^2

2.2 ТЕХНИЧЕСКИЕ ХАРАКТЕРИСТИКИ УСТАНОВКИ

Тип заклепок	Диаметр мм [дюймы]										
	4 [5/32]	4,3	4,8 [3/16]	6	6,4 [1/4]	7	8	9	10	11	12
Открытого типа	●*		●**		●						
Закрытого типа	●*		●**		●						
HR	●*		●		●						
HS					● (3)						
Multi-Grip	●*		●**		●						
TL	●*		●								
T-Rivet (Emhart)	●*		●		●						
Self-Plugger	●*		●		●						
Ultra Grip (UG) (NPR)					❸ (3)						
CD					● (3)						
Avex®	● (2)		● (2)		● (2)						
Stavex®	● (2)		● (2)		● (1)(3)						
Avinox®/ Avibulb®	● (2)		● (2)	● (2)							
Avinox®XT / Avibulb®XT					● (1)(3)						
LSR/Bulbex®	● (2)		● (2)								
T-Lok®		● (2)	● (2)								
Avdel® SR	● (2)		● (2)		● (2)						
Hemlok®					● (1)(3)						
Interlock®			❸ (2)		❸ (1)(3)						
Maxlok®			● (3)		❹ (3)						
Monobolt®			❸ (1)(2)		❸ (1)(3)						
Avtainer®									❹ (1)(3)		
Avseal® (STD)				● (1)(3)		● (1)(3)	● (1)(3)	● (1)(3)	❹ (1)(3)		
Avseal® (Low Press)							● (1)(3)	● (1)(3)	● (1)(3)	❹ (1)(3)	❹ (1)(3)
Q Rivet	● (2)		● (2)		● (2)						
T Rivet (Avdel)			● (1)(2)		● (1)(2)						
Avdelmate®			● (2)		● (2)						
Klamp-Tite® BAPK			❸ (2)		❸ (2)						
Klamp-Tite® BAPKTR			❸ (1)(2)		❸ (1)(2)						
Avdelok®			● (3)		❹ (3)						

* Используйте губки PRG540-46 и толкатель губок FAN276-064

** Использование захватов PRG540-46.

● Подходит для инструментов XT3 и XT4

❸ Подходит только для инструмент XT3

❹ Подходит только для инструмент XT4

(1) Необходима нестандартная насадка

(2) Доступно альтернативное носовое оборудование

(3) Необходимо нестандартное носовое оборудование.

www.irivet.ru

См. полный список совместимого носового оборудования для каждого типа заклепки, а также инструкции по сборке и обслуживанию в руководстве по носовому оборудованию ProSet® 07900-09414

2.3 КОМПЛЕКТ ПОСТАВКИ

- 1 Инструмент для вытяжных заклепок ProSet® XT3 или XT4.
- 1 комплект из стандартного носового оборудования и держателей для заклепок 3,2 мм [1/8 дюйма], 4,0 мм [5/32 дюйма], 4,8 мм [3/16 дюйма] и 6,4 мм [1/4 дюйма].
- 1 Распечатанное руководство по эксплуатации – зависит от региона.

2.4 ПЕРЕЧЕНЬ СОСТАВЛЯЮЩИХ ЧАСТЕЙ

См. рис 1 и 2, а также приведенную ниже таблицу.

Элемент	Номер компонента	Описание	Кол-во
1	76003-15000	Стандартное носовое оборудование	1
2	76003-02022	Крючок для подвешивания	1
3	76003-05200	Коллектор для сердечников заклепок	1
4	07001-00405	Масляная пробка	1
5	07003-00194	Прокладка	1
6	76003-02008	Спусковой крючок	1
7	76003-03700	Клапан включения/выключения	1
8	71210-02103	Контргайка	1

2.5 СТАНДАРТНОЕ НОСОВОЕ ОБОРУДОВАНИЕ

См. рис 2 и приведенную ниже таблицу.

Элемент	Номер компонента	Описание	Кол-во
1a	PRN414	Насадка – 3,2 мм [1/8 дюйма]	1
1b	PRN514	Насадка – 4,0 мм [5/32 дюйма]	1
1c	PRN614	Насадка – 4,8 мм [3/16 дюйма] (установлен)	1
1d	PRN811	Насадка – 6,4 мм [1/4 дюйма]	1
1e	76003-15001	Корпус носика	1
1f	07003-00067	Уплотнительное кольцо	1
1g	DPN276-001	Патрон для губок	1
1h	PRG540-44	Губки	1 комплект
1i	DPN276-006	Толкатель губок	1
1j	DPN900-060	Уплотнительное кольцо	1
1k	DPN901-019	Пружина толкателя губок	1
1l	76003-15002	Вытягивающая головка	1
1m	76003-15004	Фиксатор патрона губок	1
1n	DPN901-020	Пружина	1
1o	76003-15003	Переходник вытягивающей головки	1
1p	07003-00277	Уплотнительное кольцо	1

Для дополнительной информации о носовом оборудовании см руководство по носовому оборудованию ProSet® 07900-09414 или посетите www.stanleyengineeredfastening.com/resource-center/document-library
См. полный перечень дополнительных приспособлений инструмента в руководстве по принадлежностям ProSet 07900-09415.

www.irivet.ru

3. ПОДГОТОВКА ИНСТРУМЕНТА К ЭУСПЛУАТАЦИИ

ОБРАТИТЕ ВНИМАНИЕ! ПЕРЕД ВВОДОМ В ЭКСПЛУАТАЦИЮ ВНИМАТЕЛЬНО ПРОЧТИТЕ УКАЗАННЫЕ НА СТРАНИЦАХ 5 И 6 ПРЕДУПРЕЖДЕНИЯ ОБ ОПАСНОСТИ.

ВАЖНО – ПЕРЕД УСТАНОВКОЙ И СНЯТИЕМ НОСОВОГО ОБОРУДОВАНИЯ ИНСТРУМЕНТА НЕОБХОДИМО ОТКЛЮЧИТЬ ПОДАЧУ ВОЗДУХА

3.1 НОСОВОЕ ОБОРУДОВАНИЕ (см. рис. 2)

Номера позиций, выделенные жирным шрифтом, относятся к составляющим на рисунках 1 и 2, а также в таблицах на странице 9.
Инструмент поставляется в предварительно собранном виде с установленным держателем для заклепок 4,8 мм [3/16 дюйма].
Три дополнительных держателя для заклепок 3,2 мм [1/8 дюйма], 4,0 мм [5/32 дюйма] и 6,4 мм [1/4 дюйма] поставляются отдельно.

Установка держателя

- Необходимо отключить подачу воздуха.
- Выберите соответствующий заклепке держатель.
- Снимите корпус носика (**1e**) вместе с насадкой (**1a,b,c, или d**) и уплотнительным кольцом (**1f**)
- Снимите насадку (**1a,b,c или d**) с корпуса носика (**1e**)
- Выберите подходящую насадку и установите в порядке, обратном снятию.

Снятие узла носового оборудования.

- Необходимо отключить подачу воздуха.
- Снимите корпус носика (**1e**) вместе с насадкой (**1a,b,c, или d**) и уплотнительным кольцом (**1f**) с инструмента.
- Оттяните фиксатор патрона губок (**1m**) в сторону пружины (**1n**) и снимите патрон для губок (**1g**).
- Извлеките губки (**1h**) из патрона (**1g**).
- Извлеките толкатель губок (**1i**), уплотнительное кольцо(**1j**) и пружину толкателя губок (**1k**) из вытягивающей головки (**1l**).
- Открутите узел вытягивающей головки (**1q**) с поршня инструмента с помощью гаечных ключей

Установка узла носового оборудования

- Необходимо отключить подачу воздуха
- Любую изношенную или поврежденную деталь необходимо заменить на новую.
- Очистите и проверьте губки (**1h**) на предмет износа.
- Убедитесь, что толкатель губок (**1i**) и пружина толкателя губок (**k**) не деформированы.
- Нанесите на губки (**1h**) небольшое количество литиевой смазки Молли (Moly).
- Установите губки (**1h**) в патрон для губок (**1g**).
- Установите толкатель губок (**1i**) и уплотнительное кольцо(**1j**) на вытягивающую головку (**1l**).
- Оттяните фиксатор патрона губок (**1m**) и наверните патрон губок (**1g**) до конца на вытягивающую головку (**1l**).
- Отпустите фиксатор патрона губок (**1m**) и немного открутите патрон губок (**1g**), чтобы выступ фиксатора патрона губок (**1m**) зафиксировался щелчком в следующей выемке патрона губок (**1g**).
- Наденьте корпус носика (**1e**) на патрон губок (**1g**) и полностью затяните на инструменте.

Носовое оборудование необходимо обслуживать каждую неделю. Храните запас внутренних компонентов носового оборудования и губок, так как они будут требовать регулярной замены.

3.2 ПОДАЧА ВОЗДУХА (см. рис. 3)

Компоненты

A. Запорный кран (используется для обслуживания фильтра/регулятор или лубрикатора)
B. Регулятор давления и фильтр (ежедневная продувка)
C. Точка выпуска питающей линии
D. Точка забора из питающей линии

www.irivet.ru

- Для всех инструментов необходима подача воздуха под давлением не менее 5,0 бар.
- Регуляторы давления и системы автоматической смазки/фильтрации должны быть установлены не далее 3 метров от инструмента (см. рис. 3).
- Шланги подачи воздуха должны иметь минимальный рейтинг эффективного давления в 150 % от максимального давления системы или 10 бар, в зависимости от большего значения.
- Воздушные шланги должны быть маслостойкими, износоустойчивыми и иметь укрепленный наружный слой, если условия эксплуатации могут привести к повреждению шлангов.
- Все шланги подачи воздуха должны иметь внутренний диаметр НЕ МЕНЕЕ 6,4 мм.
- Проверяйте инструмент на наличие утечек. В случае обнаружения повреждений шланги и соединения необходимо заменить на новые.
- Если на регулятор давления не установлен фильтр, после каждого отключения шланга подачи воздуха необходимо прочищать шланг, чтобы избавиться от загрязнений.

3.3 ПРИНЦИП РАБОТЫ

ВНИМАНИЕ – ДЛЯ КОРРЕКТНОЙ РАБОТЫ ДАННОГО ИНСТРУМЕНТА НЕОБХОДИМО ПРАВИЛЬНОЕ ДАВЛЕНИЕ ПОДАВАЕМОГО ВОЗДУХА. ПРИ ПОДАЧЕ НЕПРАВИЛЬНОГО ДАВЛЕНИЯ СУЩЕСТВУЕТ РИСК ТРАВМ И ПОВРЕЖДЕНИЯ ОБОРУДОВАНИЯ. ПОДАВАЕМОЕ ДАВЛЕНИЕ НЕ ДОЛЖНО ПРЕВЫШАТЬ ЗНАЧЕНИЕ, УКАЗАННОЕ В ТЕХНИЧЕСКИХ ХАРАКТЕРИСТИКАХ ИНСТРУМЕНТА

Номера позиций, выделенные жирным шрифтом, относятся к составляющим на рисунках 1 и 2, а также в таблицах на странице 9.

При подключении пневматического шланга к инструменту циклы втягивания и возврата инструмента управляются путем нажатия и отпускания спускового переключателя (**6**), расположенного на рукоятке инструмента.

- Подача воздуха отключена.
- Установите подходящее носовое оборудование, как описано на стр. 8 и 10.
- Подключите пневматический шланг к клапану отсечки (**7**).
- Подключите пневматический шланг к источнику сжатого воздуха.
- Подайте воздух на инструмент, переместив клапан отсечки (**7**) в верхнее положение.
- Сжатый воздух теперь подается на инструмент, вакуумная система находится в рабочем состоянии.
- Несколько раз нажмите и отпустите спусковой переключатель (**6**), проверив полный ход инструмента и правильность работы. Следите за работой инструмента. Проверьте наличие утечек жидкости и/или воздуха.

4. ПОРЯДОК ЭКСПЛУАТАЦИИ

4.1 ЭКСПЛУАТАЦИЯ ИНСТРУМЕНТА (см. рис. 1, 4, 5, 6)

Установка потайной заклепки

- Убедитесь, что коллектор сердечников заклепок (**3**) установлен.
- Вставьте сердечник заклепки в насадку (**1a,b,c или d**). Вакуумная система будет удерживать заклепку в насадке.
- Расположение инструмента.
- Убедитесь в правильности угла носового оборудования (90°) по отношению к рабочей детали.
- Нажмите и удерживайте переключатель (**6**), пока заклепка не будет полностью установлена.
- Если вытяжная заклепка была установлена надлежащим образом, отпустите переключатель (**6**). Инструмент вернется в исходное положение. Сердечник автоматически будет помещен в коллектор сердечников заклепок (**3**) вакуумной системой.
- Как только коллектор сердечников заклепок заполнится на половину, опустошите его.

ВНИМАНИЕ – НЕ ПЫТАЙТЕСЬ ВСТАВИТЬ СЕРДЕЧНИК ЗАКЛЕПКИ ИЛИ КОРПУС ЗАКЛЕПКИ СИЛОЙ. ЭТО ПРИВЕДЕТ К ПОВРЕЖДЕНИЮ ИНСТРУМЕНТА И/ИЛИ УСТРОЙСТВА.

4.2 ОПУСТОШЕНИЕ КОЛЛЕКТОРА СЕРДЕЧНИКОВ ЗАКЛЕПОК (см. рис. 1)

ВНИМАНИЕ – ЗАПРЕЩАЕТСЯ ИСПОЛЬЗОВАТЬ ИНСТРУМЕНТ, ЕСЛИ КОЛЛЕКТОР СЕРДЕЧНИКОВ ЗАКЛЕПОК СНЯТ

- Инструмент оборудован быстросъемным коллектором сердечников заклепок (**3**).
- Снятие и установка коллектора сердечников заклепок выполняется легким поворотом на 60°.
- Снятие коллектора сердечников заклепок (**3**) с инструмента автоматически отключает вакуумное удерживание заклепок и систему забора сердечников заклепок.
- При установке коллектора сердечников заклепок вакуумная система вновь включается.

5. ОБСЛУЖИВАНИЕ ИНСТРУМЕНТА

5.1 ЧАСТОТА ТЕХНИЧЕСКОГО ОБСЛУЖИВАНИЯ

Для корректной работы инструмента обученный персонал должен выполнять его регулярное обслуживание, а также инструмент должен проходить комплексную проверку каждый год или через каждые 500 000 циклов, в зависимости от того, что наступит ранее.

ОТКЛЮЧИТЕ ПОДАЧУ ВОЗДУХА

***ВНИМАНИЕ** – Никогда не пользуйтесь растворителями или другими сильнодействующими химическими веществами для чистки неметаллических частей инструмента. Эти химикаты могут ослаблять структуру материала, используемого для производства таких деталей.*

5.2 НОСОВОЕ ОБОРУДОВАНИЕ

Носовое оборудование необходимо обслуживать каждую неделю или раз в 5000 циклов. Храните запас внутренних компонентов носового оборудования и губок, так как они будут требовать регулярной замены.

- Отключите источник питания
- Снимите патрон губок согласно порядку действий, описанному в разделе 3.1.
- Проверьте все компоненты. Любую изношенную или поврежденную деталь необходимо заменить на новую.
- Уделите особое внимание износу губок (**1h**).
- Очистите все детали и нанесите небольшое количество литиевой смазки Молли (Moly) (07992-00020) на губки (**1h**) и коническое отверстие патрона губок (**1g**).
- Установите в соответствии с инструкциями по установке, описанными в разделе 3.1.

5.3 ЕЖЕДНЕВНОЕ ОБСЛУЖИВАНИЕ

- Перед использованием проверьте инструмент, шланг и соединения на утечку воздуха и масла. В случае повреждения выведите инструмент из эксплуатации и замените поврежденные детали новыми.
- Если на регулятор давления не установлен фильтр, после каждого отключения шланга подачи воздуха необходимо прочищать шланг, чтобы избавиться от загрязнений. Если имеется фильтр, опустошите его.
- Убедитесь в том, что выбрано и надлежащим образом установлено подходящее носовое оборудование (**1**) для выбранной заклепки.
- Убедитесь, что ход инструмента соответствует минимальным требованиям технических характеристик (см. 2.1).
- На инструмент должен быть установлен коллектор сердечников заклепок (**3**).
- Убедитесь, что воздушный резервуар надежно затянут на корпусе инструмента.

5.4 ЕЖЕНЕДЕЛЬНОЕ ОБСЛУЖИВАНИЕ

- Проверьте инструмент, шланг и соединения на утечку воздуха и масла. В случае повреждения выведите инструмент из эксплуатации и замените поврежденные детали новыми.

См. полные инструкции по обслуживанию, устранению неисправностей и техническому обслуживанию в руководстве по техническому обслуживанию № 07900-09410 для XT3 и 07900-09411 для XT4.

Информация, связанная с безопасностью смазок и масел, используемых в данном инструменте, приведена в руководстве по техническому обслуживанию № 07900-09410 для XT3 и 07900-09411 для XT4.

6. ЗАЯВЛЕНИЕ О СООТВЕТСТВИИ НОРМАМ ЕС

Оригинал

Мы, **Avdel UK Limited; Stanley House, Works Road, Letchworth Garden City, Hertfordshire, SG6 1JY UNITED KINGDOM,** принимаем на себя полную ответственность за то что продукт:

Описание	Пневмо-гидравлический инструмент ProSet® XT3 и ProSet® XT4 для вытяжных заклепок
Марка/модель	POP-Avdel®/76003 и POP-Avdel®/76004
Серийный номер	

, на который распространяется данная декларация, соответствует следующим стандарту:

ISO 12100:2010	EN ISO 28927-5:2009/A1:2015
EN ISO 11202:2010	EN ISO 3744:2010
EN ISO 4413:2010	EN ISO 11148-1:2011
EN ISO 4414:2010	BS EN 28662-1:1993
EN ISO 20643:2008+A1:2012	

Техническая документация составлена в соответствии с Приложением 1, раздел 1.7.4.1, в соответствии с директивой:

2006/42/EC Директива ЕС по машинам, механизмам и машинному оборудованию
Нормативно-правовой акт Соединенного Королевства № 1597 от 2008 г. – Положение о поставке машинного оборудования (безопасность).

A. K. Seewraj
Управляющий технологическим процессом – EU Blind Fastening
Avdel UK Limited, Stanley House, Works Road, Letchworth Garden City,
Hertfordshire, SG6 1JY СОЕДИНЕННОЕ КОРОЛЕВСТВО

Подпись

Место выпуска **Letchworth Garden City**

Дата выпуска **01.03.2017**

Данное устройство соответствует директиве ЕС по машинам, механизмам и машинному оборудованию 2006/42/EC.

7. ЗАЩИТИТЕ СВОИ ВЛОЖЕНИЯ!

7.1 ГАРАНТИЯ К ИНСТРУМЕНТУ ДЛЯ ВЫТЯЖНЫХ ЗАКЛЕПОК POP®AVDEL®

Компания STANLEY Engineered Fastening гарантирует, что все инструменты изготовлены с полной ответственностью и не содержат дефектов материалов и производства при нормальном использовании на протяжении одного (1) года.
Данная гарантия применима только к первой покупке для начального использования.

Исключения:
Нормальный износ.
Гарантия не включает периодическое техническое обслуживания, ремонт и замену частей вследствие износа.

Небрежное и неправильное обращение.
Дефекты и повреждения, ставшие причиной неправильной эксплуатации, хранения, небрежного и неправильного обращения, несчастных случаев и пренебрежения положениями, не входят в покрытие гарантии.

Не авторизованное техническое обслуживание или модификации.
Данная гарантия не распространяется на дефекты и повреждения, ставшие причиной обслуживания, регулировки, установки, обслуживания, и модификаций любыми лицами, кроме представителей компании STANLEY Engineered Fastening, или ее официальных центров обслуживания.

Все остальные гарантии, явные или подразумеваемые, включая любые гарантии товарности или пригодности для конкретной цели, настоящим исключаются.

Если данный инструмент не соответствуют гарантии, немедленно верните инструмент в ближайший авторизованный сервисный центр. Чтобы получить список авторизованных сервисных центров компании POP®Avdel® в США и Канаде, свяжитесь с нами по бесплатному номеру (877) 364 2781.

Для пользователей вне США и Канады существует сайт **www.StanleyEngineeredFastening.com**, на котором приведены адреса мест деятельности компании STANLEY Engineered Fastening.

Компания STANLEY Engineered Fastening обязуется бесплатно заменять любые компоненты устройства, имеющие дефект в результате использования несоответствующих материалов или работы низкого качества, и вернуть инструмент пользователю. Это является нашим единственным обязательством в рамках настоящей гарантии.
Компания STANLEY Engineered Fastening не несет ответственности за любые убытки и ущерб в результате приобретения или использования данного инструмента.

7.2 ЗАРЕГИСТРИРУЙТЕ ИНСТРУМЕНТ ДЛЯ ВЫТЯЖНЫХ ЗАКЛЕПОК В ИНТЕРНЕТЕ.

Для регистрации гарантии в Интернете перейдите по адресу
http://www.stanleyengineeredfastening.com/popavdel-powertools/warranty-card.
Благодарим за выбор инструмента марки POP®Avdel® компании STANLEY Engineered Fastening.

www.irivet.ru

STANLEY
Engineered Fastening

STANLEY Engineered Fastening
Avdel UK Limited
Stanley House, Works Road
Letchworth Garden City, Hertfordshire SG6 1JY
Tel. +44 1582 900-000 . Fax -001
Enquiries2@sbdinc.com

Holding your world together®

Find your closest STANLEY Engineered Fastening location on
www.StanleyEngineeredFastening.com/contact
For an authorized distributor nearby please check
www.StanleyEngineeredFastening.com/contact/distributors

Manual Number	Issue	C/N
07900-09405	C	17/266

© 2016 Stanley Black & Decker, Inc.

Avdel®, Avex®, Avibulb®, Avinox®, Avseal®, Avtainer®, Avdelmate®, Avdelok®, Bulbex®, Hemlok®, Interlock®, Klamp-Tite®, Maxlok®, Monobolt®, POP®, ProSet®, Stavex® and T-Lok® are registered trademarks of Stanley Black & Decker, Inc. and its affiliates.
The names and logos of other companies mentioned herein may be trademarks of their respective owners.
Data shown is subject to change without prior notice as a result of continuous product development and improvement policy. Your local STANLEY Engineered Fastening representative is at your disposal should you need to confirm latest information.