ИНСТРУКЦИЯ ПО ЭКСПЛУАТАЦИИ

SAR 001 **ГИДРОПНЕВМАТИЧЕСКИЙ ЗАКЛЕПОЧНИК ДЛЯ ГАЕЧНЫХ ЗАКЛЕПОК от M3 до M12**	**ПЕЧАТЬ ОФИЦИАЛЬНОГО ДИСТРИБЬЮТОРА**

SARIV

SARIV S.R.L.
Via del Progresso, 13 35014 FONTANIVA PD ITALY
Tel. (+39) 0495 941 313 Fax. (+39) 0495 941 920
http:: //www.sariv.it E-mail: info@sariv.it

CE

www.irivet.ru

ОГЛАВЛЕНИЕ

1 – ОБЩАЯ ИНФОРМАЦИЯ Стр. 2
- 1.1 ПРОИЗВОДИТЕЛЬ
- 1.2 ПОДДЕРЖКА
- 1.3 СЕРТИФИКАЦИЯ И ЗНАК CE
- 1.4 ГАРАНТИЯ
- 1.5 СТРУКТУРА ИНСТРУКЦИИ
  - 1.5.1 НАЗНАЧЕНИЕ И СОДЕРЖАНИЕ
  - 1.5.2 КОМУ АДРЕСОВАНА ДАННАЯ ИНСТРУКЦИЯ
  - 1.5.3 ХРАНЕНИЕ
  - 1.5.4 УСЛОВНЫЕ ОБОЗНАЧЕНИЯ

2 – ОПИСАНИЕ АППАРАТА Стр. 4
- 2.1 ПРИНЦИП РАБОТЫ
- 2.2 ВИБРАЦИЯ
- 2.3 УРОВЕНЬ ШУМА
- 2.4 ТЕХНИЧЕСКИЕ ХАРАКТЕРИСТИКИ
- 2.5 ОСНАЩЕНИЕ
  - 2.5.1 КОМПЛЕКТАЦИЯ
  - 2.5.2 ДОПОЛНИТЕЛЬНЫЕ АКСЕССУАРЫ
- 2.6 ЭЛЕКТРОМАГНИТНАЯ СРЕДА

3 – БЕЗОПАСНОСТЬ Стр. 6
- 3.1 ОБЩИЕ ПРЕДУПРЕЖДЕНИЯ
- 3.2 ПРЕДУСМОТРЕННОЕ ИСПОЛЬЗОВАНИЕ
- 3.3 ПРОТИВОПОКАЗАНИЯ В ИСПОЛЬЗОВАНИИ
- 3.4 ОСТАТОЧНЫЙ РИСК
- 3.5 ИДЕНТИФИКАЦИОННЫЙ НОМЕР

4 – УСТАНОВКА Стр. 8
- 4.1 ТРАНСПОРТИРОВКА И ПЕРЕДВИЖЕНИЕ
- 4.2 СКЛАДИРОВАНИЕ
- 4.3 СОЕДИНЕНИЯ
  - 4.3.1 ПНЕВМАТИК
- 4.4 ПОДАЧА ВОЗДУХА
- 4.5 ПРЕДВАРИТЕЛЬНАЯ ПРОВЕРКА

5 – ФУНКЦИОНИРОВАНИЕ Стр. 9
- 5.1 ОБСЛУЖИВАЮЩИЙ ПЕРСОНАЛ
- 5.2 ПОДГОТОВКА АППАРАТА
- 5.3 ЗАПУСК
- 5.4 РЕГУЛИРОВКА ХОДА
- 5.5 ЗАМЕНА ТЯГИ

6 – ОБСЛУЖИВАНИЕ Стр. 12
- 6.1 УСЛОВИЯ ОБСЛУЖИВАНИЯ
- 6.2 ЧИСТКА
- 6.3 ТЕКУЩЕЕ ОБСЛУЖИВАНИЕ
  - 6.3.1 ВОССТАНОВЛЕНИЕ МАСЛА В ГИДРОДИНАМИЧЕСКОЙ СИСТЕМЕ
  - 6.3.2 ПОДВЕРГАЕМЫЕ ИЗНОСУ ДЕТАЛИ

7 – ДИАГНОСТИКА Стр. 13
- 7.1 ПРЕДУПРЕЖДЕНИЯ БЕЗОПАСНОСТИ
- 7.2 ЗАПРОС ТЕХНИЧЕСКОЙ ПОДДЕРЖКИ

8 – ЗАПАСНЫЕ ЧАСТИ Стр. 14
- 8.1 ЗАПАСНЫЕ ЧАСТИ
- 8.2 ЗАКАЗ ЗАПАСНЫХ ЧАСТЕЙ

9 – УНИЧТОЖЕНИЕ АППАРАТА Стр. 18
- 9.1 УНИЧТОЖЕНИЕ АППАРАТА

10 – ПРИЛОЖЕНИЯ Стр. 18
- 10.1 ЗАЯВЛЕНИЕ О СООТВЕТСТВИИ
- 10.2 СХЕМА УСТРОЙСТВА АППАРАТА

www.irivet.ru

1 – ОБЩАЯ ИФОРМАЦИЯ

1.1 - ПРОИЗВОДИТЕЛЬ

Компания *Sariv S.R.L.* известна на мировом крепежном рынке уже более 10 лет, и, поэтому накопила большой технический опыт и достигла положения лидера в этой области. Компания предлагает широкую гамму крепежной продукции и инструментов.

ТЕЛ.: +39 049 5941313	**ФАКС:** +39 049 5941920

1.2 - ПОДДЕРЖКА

Просим Вас по всем вопросам эксплуатации, обслуживания или поставки запасных частей обращаться к нашим дистрибьюторам (или непосредственно к производителю), уточняя идентификационный номер приобретенного Вами аппарата:

C1	См. параграф 3.5

1.3 – СЕРТИФИКАЦИЯ И ЗНАК CE

Данный заклепочник произведен в соответствии с действующими на момент выпуска на рынок Европейскими Директивами.

Так как подобный инструмент не входит в ПРИЛОЖЕНИЕ IV Директивы 89/232/ECC, *Sariv S.r.l.* от своего имени сертифицирует данный инструмент и наносит знак CE.

1.4 - ГАРАНТИЯ

Период гарантийного обслуживания составляет 6 месяцев с даты приобретения.

Гарантия действительна только в том случае, если к аппарату прилагается **схема устройства аппарата** (см. п. 10.2, стр. 22)

Гарантийное обслуживание включает только замену сломанных деталей и не включает рабочей силы по ремонту.

В гарантийное обслуживание не входят дополнительные детали (см. п.2.5.1, стр. 7) и поломки, вызванные:

- транспортировкой и/или передвижением
- ошибками пользователя
- непроизводимым текущим обслуживанием аппарата (см. Гл. 6)
- поломками, произошедшими не по причине плохого функционирования аппарата
- износом используемых деталей аппарата

Неавторизованная замена частей заклепочника, использование устройств, инструментов, а также расходных материалов, не соответствующих рекомендованным Производителем, могут создать опасность возникновения несчастного случая и отменяют гарантию.

Компания Sariv S.R.L. берет на себя ответственность за аппарат только в том случае, если поломка произошла по вине производителя, и не несет ответственности в случае несоблюдения инструкций по эксплуатации, обслуживанию и хранению аппарата.

1.5 – СТРУКТУРА ИНСТРУКЦИИ

Пользователь должен очень внимательно изучить всю информацию, приведенную в данном Руководстве, так как правильные Подготовка, Установка и Эксплуатация Аппарата, являются основой отношений между ПРОИЗВОДИТЕЛЕМ И ПОКУПАТЕЛЕМ.

www.irivet.ru

1.5.1 – НАЗНАЧЕНИЕ И СОДЕРЖАНИЕ

Эта инструкция по эксплуатации предоставляет Пользователю всю необходимую информацию для использования аппарата надлежащим образом, а также для наиболее надежной и самостоятельной работы.
Здесь вы найдете всю необходимую информацию относительно Технических Характеристик, Функционирования, Обслуживания, Запасных Частей и Безопасности.
Перед осуществлением каких-либо действий с Аппаратом, Квалифицированный Технический Персонал должен внимательно ознакомиться с инструкциями, содержащимися в данном Руководстве по эксплуатации.
В случае возникновения сомнениц в правильном понимании инструкций, обращайтесь к Производителю для получения необходимых разъяснений.

1.5.2 – КОМУ АДРЕСОВАНА ДАННАЯ ИНСТРУКЦИЯ

Данная Инструкция предназначена как для Пользователя, так и для Технического персонала, обслуживающего Аппарат.
Пользователи не должны осуществлять работу квалифицированного обслуживающего или технического персонала.
Производитель не несет ответственности за ущерб, причиненный в связи с недостаточным соблюдением этого запрета.

1.5.3 - ХРАНЕНИЕ

Данная Инструкция по Эксплуатации должна храниться в соответствующем чехле в непосредственной близости от Аппарата, в месте, обеспечивающем защиту от жидкостей и прочих веществ, которые могут повлиять на ее читаемость.

1.5.4 – УСЛОВНЫЕ ОБОЗНАЧЕНИЯ

СИМВОЛ	ЗНАЧЕНИЕ	КОММЕНТАРИИ
О ...	ОПАСНОСТЬ	Указывает на опасность с риском для Пользователя.
П ...	ПРЕДУПРЕЖДЕНИЕ	Указывает на предупреждение или примечание к основным фукциям или полезную информацию. Обратите максимальное внимание на помеченный данным символом текст.
К…	КОНСУЛЬТАЦИЯ	Перед осуществлением определенных действий, необходимо обратиться к Книге инструкций.

www.irivet.ru

2 – ОПИСАНИЕ АППАРАТА

2.1 – ПРИНЦИП РАБОТЫ

Гидропневматический заклепочник SAR 001 предназначен для маточных гаечных резьбовых заклепок от M3 до M12 или пальчиковых гаечных резьбовых заклепок от M4 до M8.
Используемая гидропневматическая система и механические детали, составляющие внутренную структуру аппарата SAR 001, в сравнении с другими моделями гаечных заклепочников, обладают высокой надежностью в сокращении проблем износа компонентов, и, как следствие, увеличивают долговечность и функциональность аппарата. Примененные технические решения сокращают габариты и вес аппарата, увеличивая его маневренность.

2.2 - ВИБРАЦИЯ

В условиях использования, соответствующих указаниям по правильной эксплуатации, вибрация не представляет собой опасных ситуаций.

2.3 – УРОВЕНЬ ШУМА

Аппарат спроектирован и изготовлен таким образом, чтобы изначально сократить уровень шума; уровень постоянного акустического давления, равный А на рабочем месте Пользователя, не превышает 80 дБ (А).

Приведенная информация позволяет Пользователю Аппарата осуществить наилучшую оценку подвергаемым опасности и риску.

2.4 – ТЕХНИЧЕСКИЕ ХАРАКТЕРИСТИКИ

Ниже приведены технические данные и характеристики Аппарата, которые могут понадобиться в случае возможного обращения к Производителю по вопросам технической поддержки.

ТАБЛИЦА 2.9 А - Данные и Характеристики

ДАВЛЕНИЕ ВОЗДУХА	5 – 7 bar
ПОТРЕБЛЕНИЕ ВОЗДУХА ЗА ЦИКЛ ПРИ 6 bar	7,5 литров
ХОД	0 – 6,5 мм
СИЛА ТЯГИ ПРИ 6 bar	2050 кг
ВЕС (без оснастки)	2,4 кг
ВИБРАЦИЯ	<2,5 м/с^2
УРОВЕНЬ ШУМА	<80 дБ (А)

2.5 - ОСНАЩЕНИЕ

Приведенная ниже комплектация относится к Апппаратам серийного производства.

Возможная дополнительная комплектация может потребовать деталей, отличающихся от нижеприведенных.

www.irivet.ru

2.5.1 - КОМПЛЕКТАЦИЯ

Аппарат поставляется в следующей комплектации:

Кол-во	Наименование
1	Шарнирный штуцер из латуни с соединением ¼
1	Тяга для маточных гаечных заклепок M3
1	Тяга для маточных гаечных заклепок M4
1	Тяга для маточных гаечных заклепок M5
1	Тяга для маточных гаечных заклепок M6
1	Тяга для маточных гаечных заклепок M8
1	Тяга для маточных гаечных заклепок M10
1	Насадка для маточных гаечных заклепок M3
1	Насадка для маточных гаечных заклепок M4
1	Насадка для маточных гаечных заклепок M5
1	Насадка для маточных гаечных заклепок M6
1	Насадка для маточных гаечных заклепок M8
1	Насадка для маточных гаечных заклепок M10
1	Регулятор для зажимного кольца хода
1	Универсальный ключ
1	Шестигранный ключ
1	Пластмассовый чемоданчик
1	Инструкция по эксплуатации

2.5.2 – ДОПОЛНИТЕЛЬНЫЕ АКСЕССУАРЫ

Аппарат может быть дополнен следующими аксессуарами:

Кол-во	Наименование
1	Тяга для маточных гаечных заклепок M12
1	Насадка с зажим. кольцом для маточной гаечной заклепки для M12
1	Насадка для пальчиковой гаечной заклепки M4
1	Насадка для пальчиковой гаечной заклепки M5
1	Насадка для пальчиковой гаечной заклепки M6
1	Насадка для пальчиковой гаечной заклепки M8
1	Тяга маточная для пальчиковой гаечной заклепки M4
1	Тяга маточная для пальчиковой гаечной заклепки M5
1	Тяга маточная для пальчиковой гаечной заклепки M6
1	Тяга маточная для пальчиковой гаечной заклепки M8

Любые модификации и/или дополнения аксессуаров должны быть утверждены и изготовлены Производителем.

2.6 – ЭЛЕКТРОМАГНИТНАЯ СРЕДА

Аппарат изготовлен для корректной работы в электромагнитной среде промышленного типа в соответствии с пределами Эмиссии и Иммунитета, предусмотренными следующими согласованными Нормативами:

EN 50081-2 Электромагнитная совместимость – Гигиеническая норма эмиссии – Часть 2 – Промышленная среда – (1993)

EN 50082-2 Электромагнитная совместимость – Гигиеническая норма эмиссии – Часть 2 – Промышленная среда – (1995)

www.irivet.ru

3 - БЕЗОПАСНОСТЬ

3.1 – ОБЩИЕ ПРЕДУПРЕЖДЕНИЯ

Пользователь должен очень внимательно прочитать всю информацию, приведенную в настоящей Инструкции по эксплуатации, уделив особое внимание надлежащим предосторожностям по Безопасности, приведенным в данной главе.
Кроме того, необходимо, чтобы Пользователь следовал нижеследующим предупреждениям:

- Данный инструмент должен использоваться специализированным персоналом;
- Содержите Аппарат и рабочее место в чистоте и порядке;
- Используйте Аппарат только при нормальном психофизическом состоянии;
- Одевайте только подходящую одежду во избежание опасных помех и/или застревания в Аппарате;
- Во время эксплуатации инструмента используйте очки или защитные маски и перчатки;
- Для осуществления действий по обслуживанию и/или регулированию аппарата, используйте входящие в комплектацию аксессуары, указанные в главе «Обслуживание» (см. главу 6);
- Не снимайте с аппарата и не искажайте установленные Производителем таблички;
- Не допускайте, чтобы посторонние лица трогали инструмент;
- Убедитесь, что шланги подачи сжатого воздуха соответствуют по размеру и предусмотренному использованию;
- Не тяните подсоединенный к сети аппарат за шланг подачи сжатого воздуха; держите шланг вдали от источников тепла и режущих предметов;
- По окончании ремонта и/или наладки, убедитесь в том, что Вы убрали рабочие или наладочные ключи;
- Перед разъединением шланга сжатого воздуха от аппарата, убедитесь, что он не находится под давлением;
- Все работы по ремонту и чистке аппарата должны производиться при выключенном от сети питания аппарате;
- Для залива масла используйте только ту жидкость, характеристики которой указаны в настоящем Руководстве;
- При случайной потере масла и его попадании на кожу, аккуратно промойте то место водой с алкалиновым мылом;
- Рекомендуется использование балансира безопасности;
- Возможен риск ударов шлангов сжатого воздуха.

3.2 – ПРЕДУСМОТРЕННОЕ ИСПОЛЬЗОВАНИЕ

Использование Аппарата предусмотрено исключительно для установки резьбовых маточных гаечных заклепок, размерами от M3 до M12 или резьбовых пальчиковых гаечных заклепок, размерами от M4 до M8.

3.3 – ПРОТИВОПОКАЗАНИЯ В ИСПОЛЬЗОВАНИИ

Аппарат не должен использоваться:

- Для действий, описанных в пункте 3.2
- Во взрывоопасных, отравляющих или содержащих в воздухе высокую концентрацию пыли или маслянистых веществ, условиях.
- В подверженной риску возникновения пожара среде.
- При плохих погодных условиях.

www.irivet.ru

3.4 – ОСТАТОЧНЫЙ РИСК

Во время обычного рабочего цикла, а также во время проведения обслуживания, Пользователи подвержены некоторым остаточным опасным условиям, по природе которых не могут быть полностью устранены.
Риск поломки штуцера воздуха присутствует, несмотря на осуществленные испытания на усилия/поломки/удары, так как содержит сжатый воздух.

3.5 - ИДЕНТИФИКАЦИОННЫЙ НОМЕР

На корпусе заклепочника выштампован его идентификационный номер.

www.irivet.ru

4 - УСТАНОВКА

4.1 – ТРАНСПОРТИРОВКА И ПЕРЕДВИЖЕНИЕ

Аппарат можно переносить вручную, а по окончании эксплуатации рекомендуется убирать его в соответствующую упаковку.
Правильное использование чемоданчика обеспечивает надежную транспортировку.

☞ П 1	Ущерб, нанесенный Аппарату во время транспортировки и передвижения, **не подлежит ГАРАНТИИ**. Ремонт или замена поврежденных деталей осуществляется за счет Покупателя.

4.2 - СКЛАДИРОВАНИЕ

В случае продолжительного простоя в работе, Аппарат необходимо складировать при соблюдении мер предосторожности, соответствующих месту и продолжительности Складирования:

- Складируйте Аппарат в закрытом месте.
- Используйте специальныый чемоданчик для защиты Аппарата от ударов и воздействий.
- Оберегайте Аппарат от влажности и высокой разности температур.
- Избегайте контактов Аппарата с коррозийными веществами.

4.3 - СОЕДИНЕНИЯ

Во избежание каких-либо проблем при запуске Аппарата, придерживайтесь нижеследующего.

4.3.1 - ПНЕВМАТИК

Соединение с пневматической системой осуществляется с помощью с шланга, имеющего шарнирный штуцер. Штуцер имеется в комплектации к Аппарату.
Пневматическая энергия должна обладать следующими параметрами:

- Рабочее давление 6 bar
- Максимальное давление 7 bar
- Минимальное давление 5 bar
- Номинальное потребление

4.4 – ПОДАЧА ВОЗДУХА

Подаваемый воздух должен быть свободен от инородных тел и влажности, чтобы уберечь Аппарат от преждевременного износа движущихся частей; кроме того, рекомендуется использование узла смазки для сжатого воздуха.

4.5 – ПРЕДВАРИТЕЛЬНАЯ ПРОВЕРКА

Перед запуском Аппарата в эксплуатацию необходимо осуществить ряд тестов и проверок для предупреждения возникновения ошибок или несчастных случаев во время запуска.
Убедитесь, что Аппарат не был поврежден во время транспортировки;

- Проверьте правильность подсоединения шланга сжатого воздуха с соединением воздуха, имеющимся в комплектации Аппарата;
- Убедитесь в свободе движения и возможной свободе вращения двигателя.

www.irivet.ru

5 - ФУНКЦИОНИРОВАНИЕ

5.1 – ОБСЛУЖИВАЮЩИЙ ПЕРСОНАЛ

Аппарат предусмотрен для эксплуатации его одним Пользователем.
Обслуживающий персонал Аппарата должен обладать (или получить посредством соответствующей учебы и практики) нижеприведенными навыками, а также знаниями настоящей Инструкции по эксплуатации и всей информацией по Безопасности:

- Общие и технические знания на уровне, достаточном для понимания содержимого Инструкции и правильного понимания Чертежей и Схем
- Знание основных Норм гигиены, безопасности и технологии
- Комплексное знание линии и здания, где установлен Аппарат
- Знать правила поведения при Аварийных ситуациях, место хранения средств личной защиты и их правильное использование

Обслуживающий персонал, помимо вышеназавнноых качеств, должен обладать соответственной Технической подготовкой.

5.2 – ПОДГОТОВКА АППАРАТА

Рисунок 5.2 – А

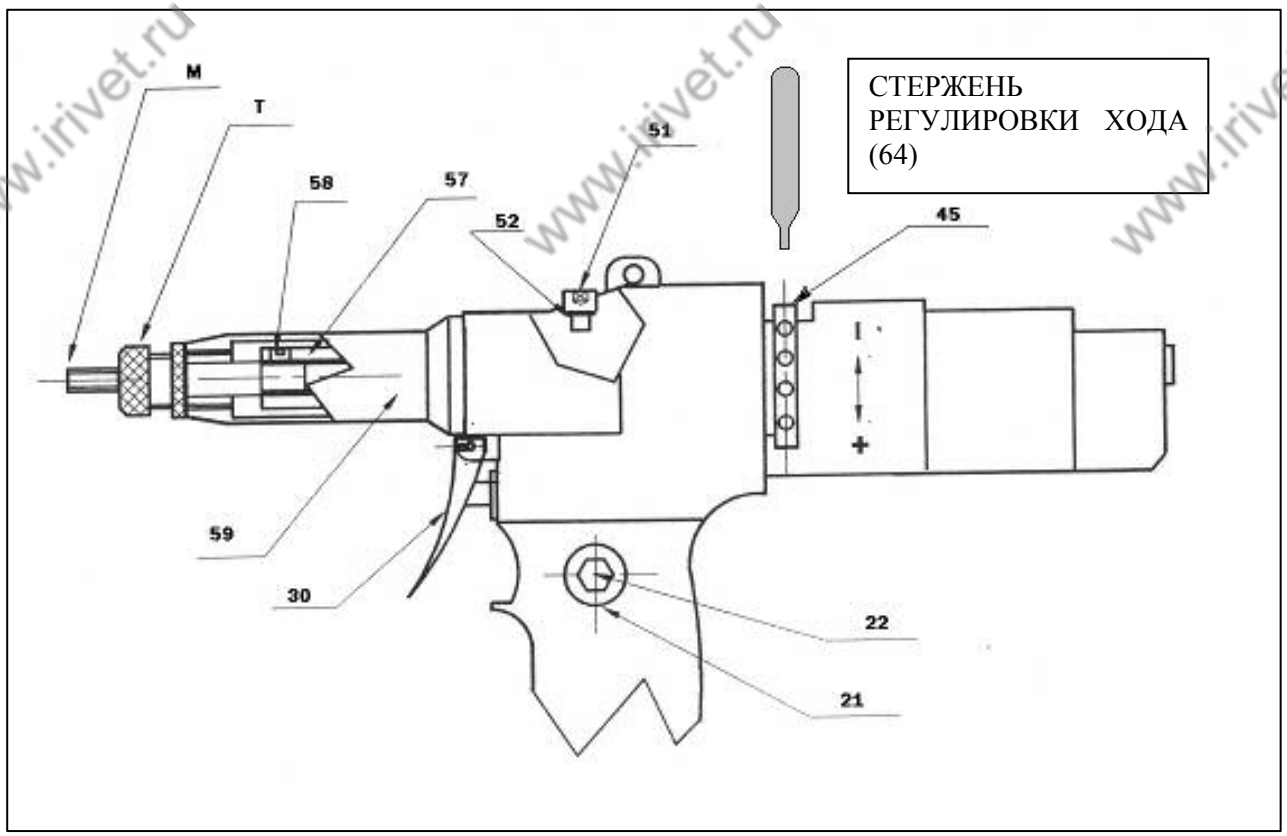

Во время подготовки Аппарата к работе, необходимо, чтобы он **не** был подсоединен к сжатому воздуху.
Выбор пары тяга **(M)** и насадка **(T)** должен соответствовать размеру подлежащей установке гаечной заклепки.

5.3 - ЗАПУСК

См. Рисунок 5.2 – А (Стр. 9)
Перед использованием Аппарата и после каждой замены размера необходимо осуществить следующие действия, в соответствии с размером и толщиной материала, предназначенного для установки:

- Снимите втулку **59** и прикрутите тягу к ее держателю **57,** проследите за тем, чтобы установочный винт **58** не мешал вращению;
- Привинтите установочный винт **58**, заблокировав его на фрезерованной части тяги с помощью специального шестигранного ключа (**B**), имеющегося в комплектации, и на него привинтите насадку (**T**) с соответствующим зажимным кольцом до того момента пока не появится часть тяги (**M**), не менее, чем на длину устанавливаемой гаечной заклепки.

5.4 – РЕГУЛИРОВКА ХОДА

См. Рисунок 5.2 – А (Стр. 9)
Действия для регулировки хода:

- Подсоедините Аппарат к линии подачи воздуха (давление должно быть между 5 и 7 bar);
- Повернуть зажимное кольцо **45**, вращая его с помощью соответствующего стержня, имеющегося в комплектации, в направлении знака "-" (минус) до достижения хода тяги около 2 мм при запуске аппарата;
- Привинтить гаечную заклепку, осуществляя небольшое давление на конечник тяги, и, держа нажатым до тех пор, пока гаечная заклепка не прижмется к насадке;
- Ввести гаечную заклепку в отверстие для установки, держа при этом Аппарат таким образом, чтобы ось тяги была перпендикулярна поверхности для крепежа;
- Привести в действие рычаг **30** до тех пор, пока не повысится сопротивление (фаза тяги и закрепления гаечной заклепки);
- Продолжайте воздействовать на рычаг до окончания хода (фаза развинчивания) и оставайтесь в этом положении до того момента, пока гаечная заклепка не отвинтится от тяги;
- Проверьте установку гаечной заклепки. Если установка не корректна, поверните зажимное кольцо **45**, учитывая, что: вращая в направлении " + " (плюс), увеличивается ход и происходит наибольшая деформация гаечной заклепки, вращая в направлении " – " (минус), уменьшается ход при наименьшей деформации гаечной заклепки.

<u>Внимание</u>: не корректная регулировка хода Аппарата может спровоцировать плохой зажим гаечных заклепок и поломку тяги.

Правильная регулировка хода является существенным фактором для корректного закрепления гаечной заклепки.
Тем не менее, необходимо учитывать, что чрезмерный ход может спровоцировать поломку тяги, в то время как недостаточный ход не обеспечивает устойчивости гаечной заклепки.

www.irivet.ru

5.5 – ЗАМЕНА ТЯГИ

Рисунок 5.5 – Б

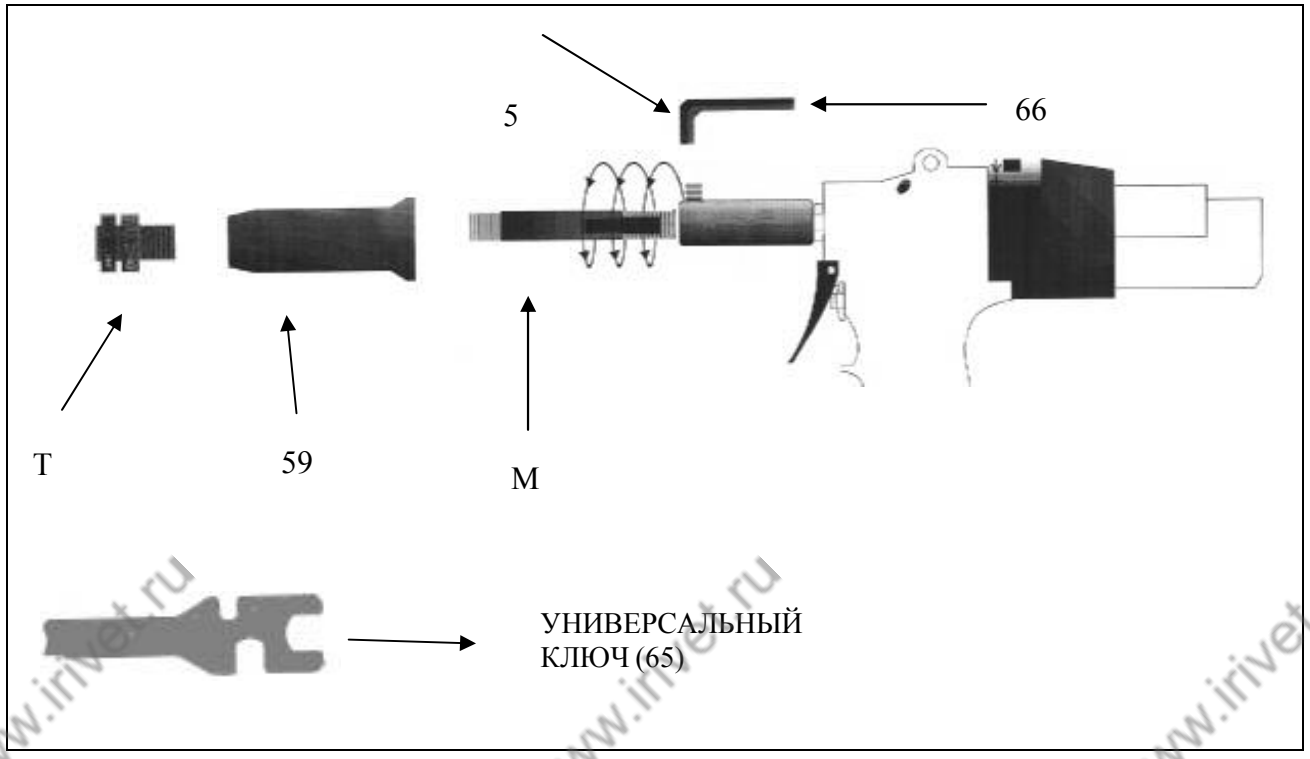

При изменении резьбы гаечных заклепок, подлежащих установке, необходимо произвести замену пары Тяга (**М**) / Насадка (**Т**), действуя следующим образом:

- Ослабьте противозажимное кольцо блокировки насадки (**Т**) с помощью универсального ключа и, отвинчивая, снять.
- Отвинтите установочный винт **58** с помощью шестигранного ключа (**В**), снимите имеющуюся тягу (**М**) и замените на желаемую тягу (**М**). По окончании замены тяги, поверните ее до окончания хода.
- Вновь отвинтите тягу (**М**) на половину оборота, до тех пор, пока плоская часть тяги (**М**) не встанет в соответствии с отверстием, в котором находится установочный винт, таким образом не происходит деформация резьбы тяги (**М**).
- Затем привинтите втулку **59** и установите соответствующую насадку (**Т**).

При каждой замене тяги (**М**) повторяйте приведенные ранее действия по наладке.

<u>Внимание</u>: Вышеизложенные действия необходимо производить при отключенном от питания аппарате.

www.irivet.ru

6 - ОБСЛУЖИВАНИЕ

6.1 – УСЛОВИЯ ОБСЛУЖИВАНИЯ

Обслуживание должно производиться при выключенном и отсоединенном от пневматической энергии аппарате.

Рекомендации:
- Соблюдайте инструкции по обслуживанию аппарата и имеющиеся на нем предупреждения.
- Для обеспечения отменного функционирования аппарата необходимо, чтобы возможные замены производились исключительно оригинальными запасными частями.

6.2 - ЧИСТКА

Необходимо иногда (в зависимости от способа и частоты эксплуатации) осуществлять полную чистку Аппарата.

	Отключить все источники питания Аппарата Прежде чем производить чистку, Пользователь должен одеть соответствующие средства личной защиты.

6.3 – ТЕКУЩЕЕ ОБСЛУЖИВАНИЕ

Запрограммированное Текущее Обслуживание включает в себя осмотр, проверку и операции по предотвращению остановок и поломок для регулярного контроля за:
- Состоянием смазки Аппарата;
- Состоянием подвергаемых износу деталей.

6.3.1 – ВОССТАНОВЛЕНИЕ МАСЛА В ГИДРОДИНАМИЧЕСКОЙ СИСТЕМЕ

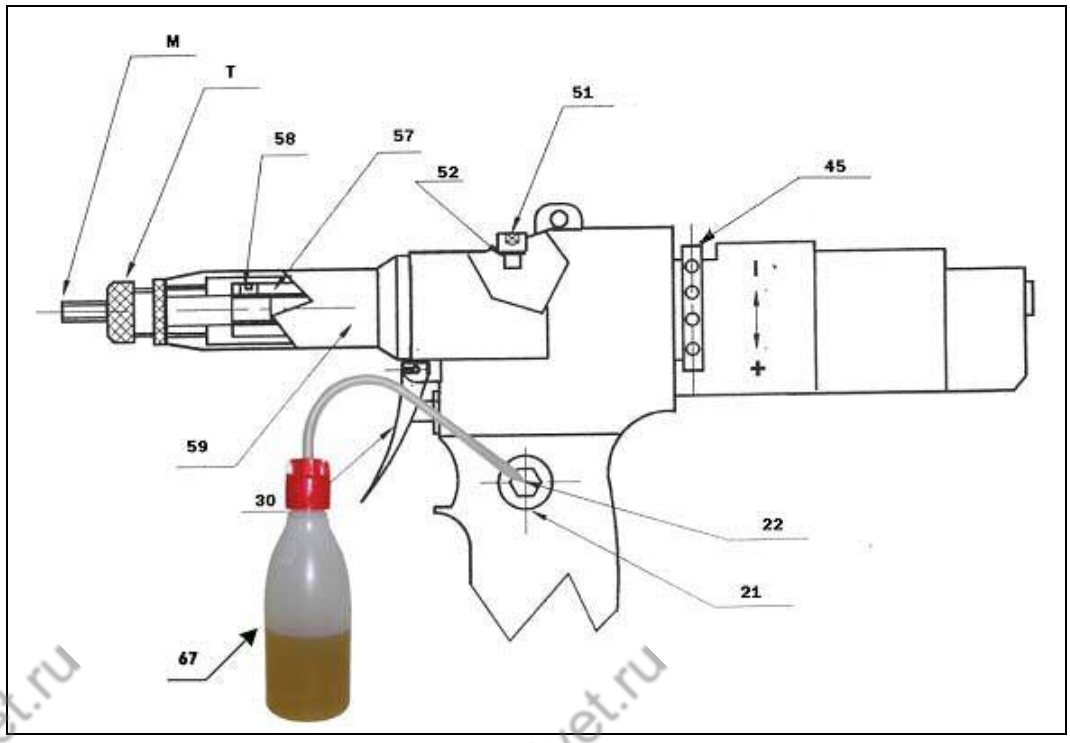

www.irivet.ru

Восстановление масла в гидродинимаческой системе становится необходимым после продолжительного периода работы, при снижении хода аппарата.
Действуйте следующим образом:

- **Не** подсоединяйте аппарат к сжатому воздуху;
- Отвинтите винт **51** приблизительно на 3 оборота;
- Снимите крышку **22** и соответствующую прокладку **21**;
- Установите аппарат в горизонтальное положение и медленно залейте гидравлическое масло (вязкость 32°) до полного заполнения системы: это произойдет, когда масло начнет выливаться через винт **51**;
- Заблокируйте винт **51**;
- Привинтите крышку **22**, обращая внимание на то, чтобы не нанести ущерб краям прокладки **21**.

При осуществлении вышеназванных действий необходимо одеть перчатки.
Не выливайте замененное масло в окружающую среду, обратитесь к специализированным предприятиям по переработке.

Внимание: при случайной потере масла и его попадании на кожу, аккуратно промойте то место водой с алкалиновым мылом.

6.3.2 – ПОДВЕРГАЕМЫЕ ИЗНОСУ ДЕТАЛИ

Регулярно проверяйте состояние износа резинового основания, так как оно предназначено для обеспечения устойчивости аппарата.

---

7 - ДИАГНОСТИКА

7.1 – ПРЕДУПРЕЖДЕНИЯ БЕЗОПАСНОСТИ

Любое вмешательство должно производиться надлежащим образом обученным Персоналом, а также должны соблюдаться все необходимые предосторожности во избежание случайных Запусков и электрических ударов.

7.2 – ЗАПРОС ТЕХНИЧЕСКОЙ ПОДДЕРЖКИ

Производитель всегда готов выслушать запросы Покупателей для получения какой-либо информации по Эксплуатации, Обслуживанию, Установке и пр.
Покупатель должен ясно и четко сформулировать свой запрос, ссылаясь на настоящую инструкцию по эксплуатации, а также инструкции, приведенные в параграфе 1.2.

www.irivet.ru

8 – ЗАПАСНЫЕ ЧАСТИ

8.1 – ЗАПАСНЫЕ ЧАСТИ

Рисунок 8.1 – A – Запасные части

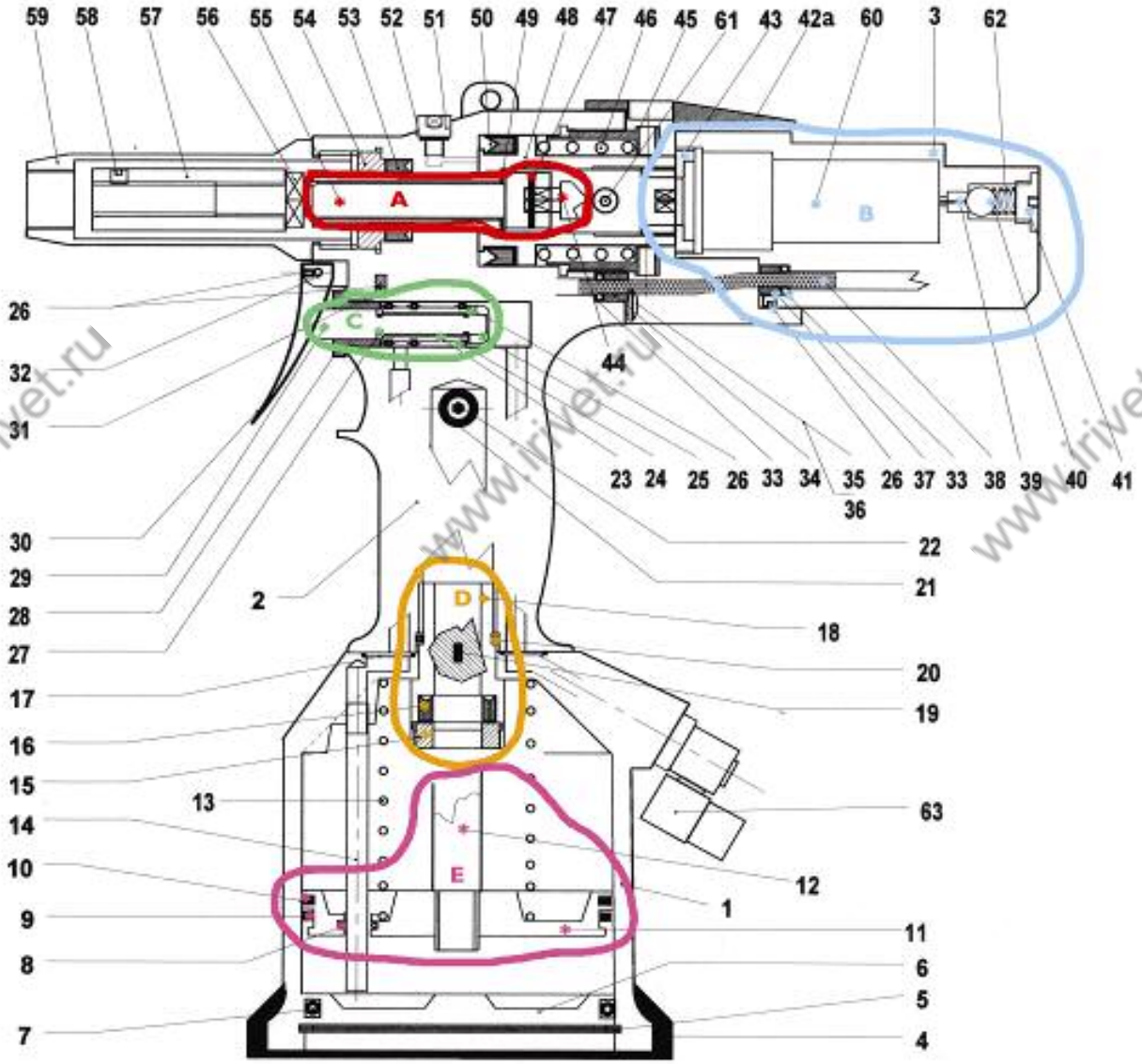

См. Рисунок 8.1 - A

ТАБЛИЦА 8.1

№	К-во	НАИМЕНОВАНИЕ	Компл.	№	К-во	НАИМЕНОВАНИЕ	Компл.
1.	1	ПНЕВМАТ. КОРПУС		33.	4	OR	B
2.	1	КОРПУС РУКОЯТКИ		34.	2	ВТУЛКИ	
3.	1	КОРПУС ВИНТОВЕРТ	B	35.	1	ВИНТ	
4.	1	РЕЗИНОВАЯ БАЗА		36.	1	ШАЙБА	
5.	1	SEEGER		37.	2	НАПРАВЛЯЮЩАЯ ТРУБКИ	B
6.	1	ДНИЩЕ		38.	2	ТРУБА ВОЗДУХА ДВИГАТЕЛЯ	B
7.	1	OR		39.	1	СТЕРЖЕНЬ	B
8.	1	OR	E	40.	1	СФЕРА	B
9.	1	ПРОКЛАДКА	E	41.	1	КРЫШКА	B
10.	1	НАПРАВЛЯЮЩАЯ	E	42a.	1	ЖЕСТКАЯ ЗАЩИТА	
11.	1	ПНЕВМАТ. ПОРШЕНЬ	E	43.	1	МУФТА	B
12.	1	ШТОК	E	44.	1	СОЕДИНЕНИЕ	A
13.	1	ПРУЖИНА		45.	1	ЗАЖИМНОЕ КОЛЬЦО	
14.	1	ТРУБА ВОЗДУХА ТЯГИ		46.	1	ПРУЖИНА	
15.	1	ЗАЖИМНОЕ КОЛЬЦО	D	47.	1	ШТЕКЕР	A
16.	1	ПРОКЛАДКА	D	48.	1	ГИДРАВЛИЧЕСК. ПОРШЕНЬ	
17.	2	OR		49.	1	СТАНИНА	
18.	1	НАПРАВЛ. ШТОКА	D	50.	1	ПРОКЛАДКА	
19.	1	ШТЕКЕР		51.	1	ВИНТ ПРОЛИВА	
20.	1	OR	D	52.	1	МЕСТО ДЛЯ МАСЛА	
21.	1	МЕСТО ДЛЯ МАСЛА		53.	1	ПРОКЛАДКА	
22.	1	КРЫШКА МАСЛА		54.	1	ЗАЖИМНОЕ КОЛЬЦО	
23.	1	КЛАПАН	C	55.	1	ШТИФТ ДВИЖЕНИЯ	A
24.	3	ПРОКЛАДКА	C	56.	1	ЗАЖИМНОЕ КОЛЬЦО	
25.	1	ДНО КЛАПАНА	C	57.	1	МУФТА – ДЕРЖАТЕЛЬ ТЯГИ	
26.	5	УСТАНОВОЧ. ВИНТ	B-C	58.	1	ВИНТ – ДЕРЖАТЕЛЬ ТЯГИ	
27.	2	OR	C	59.	1	ВНЕШНИЙ КОНУС	
28.	1	ЗАЖИМНОЕ КОЛЬЦО		60.	1	УЗЕЛ ДВИГАТЕЛЯ	B
29.	1	ШТИФТ	C	61.	2	ВИНТЫ M3x8	
30.	1	РЫЧАГ		62.	1	ПРУЖИНА	B
31.	1	ГЛУШИТЕЛЬ		63.	1	СОЕДИНЕНИЕ ВОЗДУХА ИЗ ЛАТУНИ, РЕЗЬБА 1/4" ГАЗ	
32.	1	ШТЕКЕР					

ГРУППЫ

№	К-во	*НАИМЕНОВАНИЕ*	№	К-во	*НАИМЕНОВАНИЕ*
Компл. A		**ШТИФТ ВРАЩЕНИЯ**	Компл. C		**КРАН**
55	1	ШТИФТ ВРАЩЕНИЯ	29	1	ШТИФТ
44	1	СОЕДИНЕНИЕ	27	2	OR
47	1	ШТЕКЕР	23	1	КЛАПАН
			24	3	ПРОКЛАДКА
Компл. B		**ДВИГАТЕЛЬ**	25	1	ДНО КЛАПАНА
60	1	УЗЕЛ ДВИГАТЕЛЯ	26	1	УСТАНОВОЧНЫЙ ВИНТ
39	1	СТЕРЖЕНЬ			
40	1	СФЕРА	Компл. D		**НАПРАВЛ. ШТОКА**
41	1	КРЫШКА	15	1	ЗАЖИМНОЕ КОЛЬЦО
3	1	КОРПУС ВИНТОВЕРТА	20	1	OR
43	1	МУФТА	16	1	ПРОКЛАДКА
38	2	ТРУБА ВОЗДУХА ДВИГАТЕЛЯ	18	1	НАПРАВЛЯЮЩАЯ ШТОКА
33	1	OR			
37	2	НАПРАВЛЯЮЩ. ТРУБЫ	Компл. E		**ПНЕВМАТ. ПОРШЕНЬ**
26	2	УСТАНОВОЧНЫЙ ВИНТ	12	1	ШТОК
62	1	ПРУЖИНА	11	1	ПОРШЕНЬ
			8	1	OR
			9	1	ПРОКЛАДКА
			10	1	НАПРАВЛЯЮЩИЕ

www.irivet.ru

Рисунок 8.1 - В – Запасные части

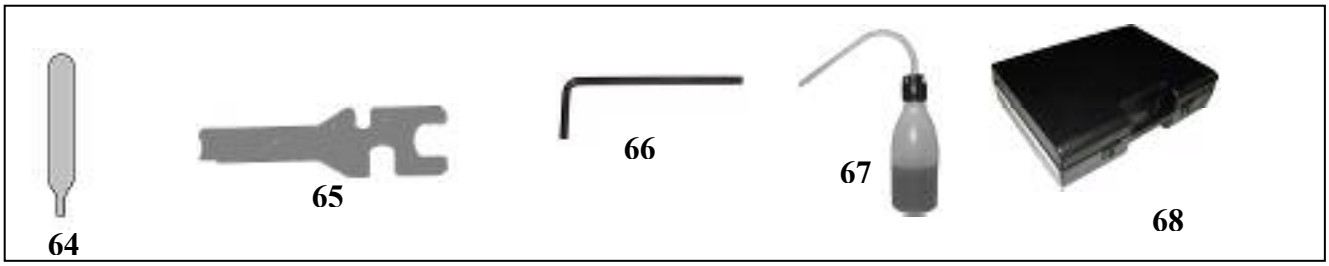

ТАБЛИЦА 8.1 - Б

№	К-во	НАИМЕНОВАНИЕ
64.	1	Регулятор хода
65.	1	Универсальный ключ
66.	1	Ключ на 2,5 мм
67.	1	Гидравлическое масло типа ISO VG 32 100cc для пневматических инструментов
68.	1	Пластмассовый чемоданчик

ЗАПАСНЫЕ ЧАСТИ УЗЛА ДВИГАТЕЛЯ (60)

Рисунок 8.1 – В – Запасные части двигателя

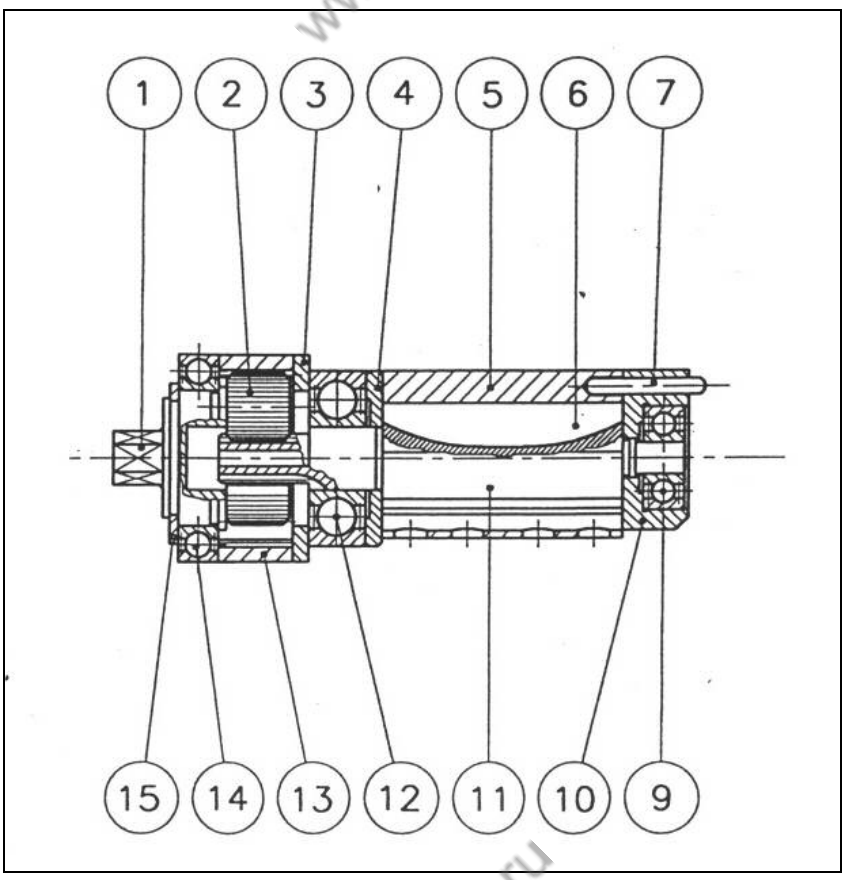

www.irivet.ru

ТАБЛИЦА 8.1 – Б

№	Кол-во	НАИМЕНОВАНИЕ	№	Кол-во	НАИМЕНОВАНИЕ
1.	1	СЪЕМНЫЙ ДЕРЖАТЕЛЬ САТЕЛЛИТОВ	9.	1	ПОДШИПНИК
2.	1	САТЕЛЛИТ	10	1	ЗАДНЯЯ ТАРЕЛКА
3.	3	ДИСТАНЦИОННАЯ РАСПОРКА	11	1	РОТОР
4.	1	ПЕРЕДНЯЯ ТАРЕЛКА	12.	1	ПОДШИПНИК
5.	1	СТАТОР	13.	1	КОРОНА
6.	5	КРЫЛО	14.	1	ПОДШИПНИК
7.	1	РОЛИК	15.	1	КОЛЬЦО SEEGER

Примечание: при заказе укажите № и НАИМЕНОВАНИЕ.

8.2 – ЗАКАЗ ЗАПАСНЫХ ЧАСТЕЙ

Настоящим напоминаем, что ремонт Аппарата может производиться лишь Квалифицированным Техническим Персоналом. В связи с этим, рекомендуем обращаться к Производителю в Центр по Техническому Обслуживанию, в котором работает Квалифицированный Технический Песонал, снабженный соответствующим оборудованием и инструментами, а также оригинальными запасными частями. Для осуществления заказа вышеперечисленных запасных частей, следуйте инструкциям в параграфе 1.2.

www.irivet.ru

9 – УНИЧТОЖЕНИЕ АППАРАТА

9.1 – УНИЧТОЖЕНИЕ АППАРАТА

При уничтожении аппарата необходимо отделить пластмассовые части, так как они подлежат переработке в соответствии с действующими Нормативами.
Что касается металлической части аппарата, достаточно отделить стальные части от других металлов и сплавов для их дальнейшей отправки на переработку и переплавку.

---

10 - ПРИЛОЖЕНИЯ

10.1 – ЗАЯВЛЕНИЕ О СООТВЕТСТВИИ

Прилагается следующее Заявление:

- Заявление о Соответствии ДИРЕКТИВЕ 89 / 392 / CEE.

10.2 – СХЕМА УСТРОЙСТВА АППАРАТА

Прилагается следующая Схема Устройства Аппарата:

- Схема Технического Обслуживания.

www.irivet.ru

ЗАЯВЛЕНИЕ О СООТВЕТСТВИИ

Предприятие SARIV S.R.L.
Via del Progresso, 13 – Fontaniva (PD) – Italy

ЗАЯВЛЯЕТ

под исключительно собственную ответственность, что инструмент

Sar 001 – Гидропневматический заклепочник для заечных заклепок

Идентификационный №: _____

к которому относится данное заявление:

СООТВЕТСТВУЕТ

Распоряжениям Машинного Управления
С.Е.Е. 89/392 (Машинное оборудование) и последующим дополнениям,
а также соответствующим Нормативам EN292-1, EN292-2

г. Фонтинива

ПАОЛО САРТОРЕ

SARIV

www.irivet.ru

SARIV

SAR 001 – СХЕМА ТЕХНИЧЕСКОГО ОБСЛУЖИВАНИЯ

ИДЕНТИФИКАЦИОННЫЙ №……..

ВАЖНО!!! ГАРАНТИЯ ТОЛЬКО ПРИ НАЛИЧИИ ДАННОЙ СХЕМЫ ТЕХНИЧЕСКОГО ОБСЛУЖИВАНИЯ

ПОКУПАТЕЛЬ…….. **RIF.DDT N°……...** **Телю/Факс…… от……../……/…….**	**ПЕЧАТЬ ПРОДАВЦА**

ПОМЕТКИ/ПРИМЕЧАНИЯ ПОКУПАТЕЛЯ

……..
……..
……
……
……
……
……
……
……

ЗАПАСНЫЕ ЧАСТИ

www.irivet.ru

SARIV

SAR 001 – СХЕМА ТЕХНИЧЕСКОГО ОБСЛУЖИВАНИЯ

№.	Кол-во	НАИМЕНОВАНИЕ	№.	Кол-во	НАИМЕНОВАНИЕ	№.	Кол-во	НАИМЕНОВАНИЕ
1	1	ПНЕВМАТ. КОРПУС	21	1	МЕСТО ДЛЯ МАСЛА	41	1	КРЫШКА
2	1	КОРПУС РУКОЯТКИ	22	1	КРЫШКА МАСЛА	42	1	ЖЕСТКАЯ ЗАЩИТА
3	1	КОРПУС ВИНТОВЕРТ	23	1	КЛАПАН	43	1	МУФТА
4	1	РЕЗИНОВАЯ БАЗА	24	1	ПРОКЛАДКА	44	1	СОЕДИНЕНИЕ
5	1	SEGER	25	1	ДНО КЛАПАНА	45	1	ЗАЖИМНОЕ КОЛЬЦО
6	1	ДНИЩЕ	26	1	УСТАНОВОЧ. ВИНТ	46	1	ПРУЖИНА
7	1	OR	27	1	OR	47	1	ШТЕКЕР
8	1	OR	28	1	ЗАЖИМНОЕ КОЛЬЦО	48	1	ГИДРАВЛИЧ. ПОРШЕНЬ
9	1	ПРОКЛАДКА	29	1	ШТИФТ	49	1	СТАНИНА
10	1	НАПРАВЛЯЮЩАЯ	30	1	РЫЧАГ	50	1	ПРОКЛАДКА
11	1	ПНЕВМАТ. ПОРШЕНЬ	31	1	ГЛУШИТЕЛЬ	51	1	ВИНТ ПРОЛИВА
12	1	ШТОК	32	1	ШТЕКЕР	52	1	МЕСТО ДЛЯ МАСЛА
13	1	ПРУЖИНА	33	1	OR	53	1	ПРОКЛАДКА
14	1	ТРУБА ВОЗДУХА ТЯГИ	34	1	ВТУЛКИ	54	1	ЗАЖИМНОЕ КОЛЬЦО
15	1	ЗАЖИМНОЕ КОЛЬЦО	35	1	ВИНТ	55	1	ШТИФТ ДВИЖЕНИЯ
16	1	ПРОКЛАДКА	36	1	ШАЙБА	56	1	ЗАЖИМНОЕ КОЛЬЦО
17	1	OR	37	1	НАПРАВЛ. ТРУБКИ	57	1	МУФТА
18	1	НАПРАВЛЯЮЩАЯ ШТОКА	38	1	ТРУБКА ВОЗДУХА ДВИГАТЕЛЯ	58	1	УСТАНОВОЧНЫЙ ВИНТ
19	1	ШТЕКЕР	39	1	СТЕРЖЕНЬ	59	1	ВТУЛКА
20	1	OR	40	1	СФЕРА	60	1	УЗЕЛ ДВИГАТЕЛЯ

Место для Персонала, осуществляющего Техническое Обслуживание

№	КОЛ-ВО	ДАТА	ПЕЧАТЬ*	ГАРАНТИЯ	№.	КОЛ-ВО	ДАТА	ПЕЧАТЬ*	ГАРАНТИЯ
				ДА НЕТ					
				ДА НЕТ					
				ДА НЕТ					
				ДА НЕТ					
				ДА НЕТ					

*ПЕЧАТЬ ПРЕДПРИЯТИЯ, ОСУЩЕСТВЛЯЮЩЕГО ТЕХНИЧЕСКОЕ ОБСЛУЖИВАНИЕ.

Примечания

.....
.....
.....
.....
.....
.....
.....
.....
.....

www.irivet.ru