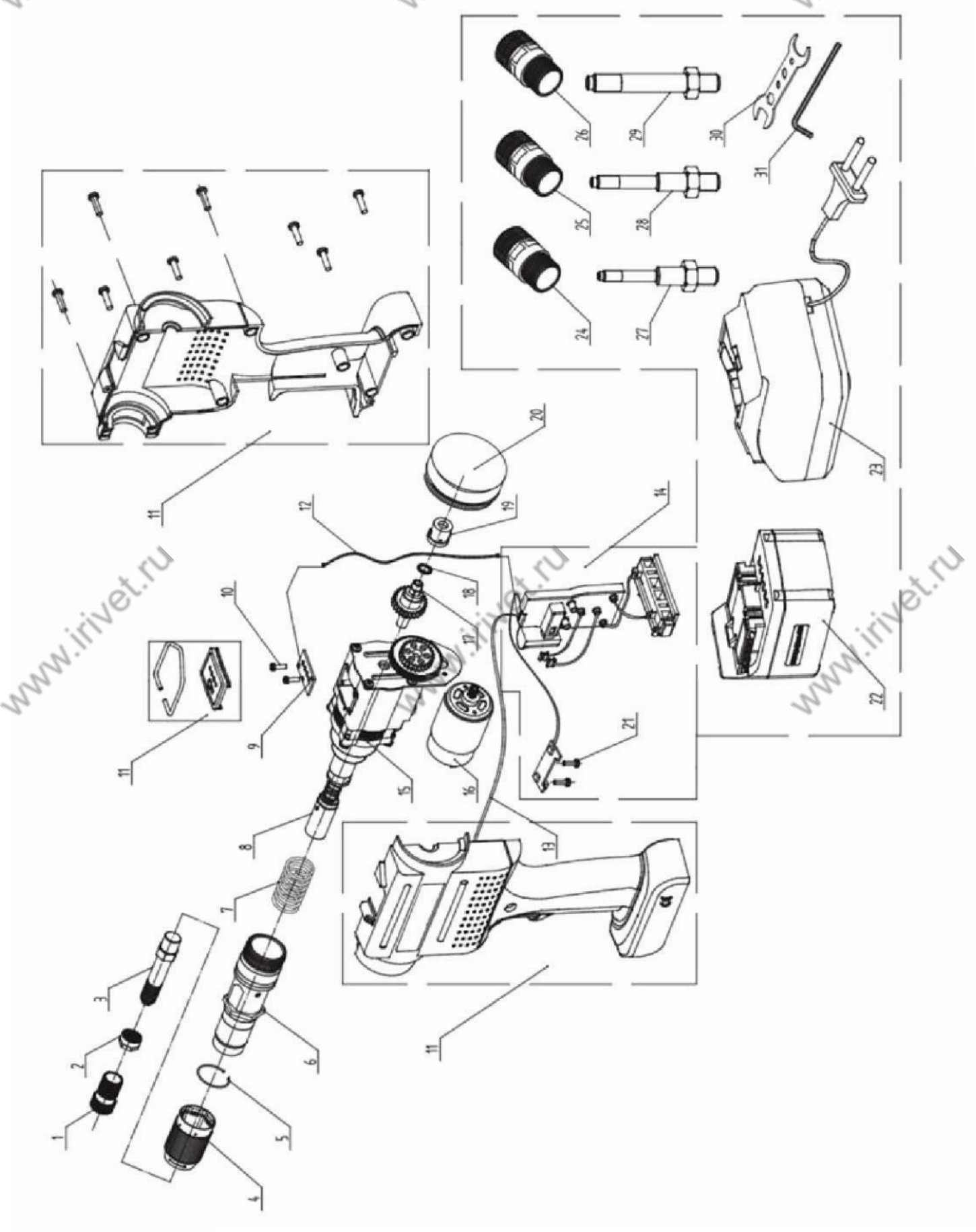
1
2
3
4
5
6
7
8
9
10
11
11
11
12
13
14
15
16
17
18
19
20
21
22
23
24
25
26
27
28
29
30
31

| № | Артикул | Наименование | Кол-во | № | Артикул | Наименование | Кол-во |
|---|---|---|---|---|---|---|---|
| 1 | Z21008H00 | Насадка M10 | 1 | 17 | Z40810H00 | Приводное колесо в сборе | 1 |
| 2 | L23051H00 | Контргайка | 4 | 18 | F60509H00 | Шайба 8 | 1 |
| 3 | L23034H00 | Резьбовой стержень M10 | 1 | 19 | Z40811H00 | Самосмазывающийся подшипниковый блок | 1 |
| 4 | L41209H00 | Ручка тонкой настройки хода | 1 | 20 | Z41104H00 | Задняя крышка | 1 |
| 5 | L41221H00 | Нейлоновое кольцо | 1 | 21 | L23037H00 | ВинтыM5 | 1 |
| 6 | Z40805H00 | Передняя втулка в сборе | 1 | 22 | Z40813H00 | Аккумуляторв сборе 4.0Ач | 1 |
| 7 | L41204H00 | Пружина сжатия | 1 | 23 | Z40814H00 | Зарядное устройство | 1 |
| 8 | L41201H00 | Сменная втулка | 1 | 24 | Z21011H00 | Насадка M5 | 1 |
| 9 | Z40806H00 | Функциональный дисплей | 1 | 25 | Z21010H00 | Насадка M6 | 1 |
| 10 | L20127H00 | Крестообразный винт с полукруглой головкой | 1 | 26 | Z21009H00 | Насадка M8 | 1 |
| 11 | Z40807H00 | Корпус SK12 в сборе | 1 | 27 | L23037H00 | Резьбовой стержень M5 | 1 |
| 12 | L40151H00 | Кабель дисплея | 1 | 28 | L23036H00 | Резьбовой стержень M6 | 1 |
| 13 | L40820H00 | Кабель датчика неисправностей | 1 | 29 | L23035H00 | Резьбовой стержень M8 | 1 |
| 14 | Z40808H00 | Блок управления в сборе (плата) | 1 | 30 | L41244H00 | Гаечный ключ SW 12/61 | 1 |
| 15 | Z40809H | Редуктор в сборе | 1 | 31 | F60273H00 | Шестигранник SW5 | 1 |
| 16 | Z40358H00 | Двигатель | 1 | | | | |
| * Цветом выделены детали, подлежащие износу | | | | *№ 6, 9, 14, 15, 16 являются структурными деталями | | | |