AccuBird® Pro
PowerBird® Pro GE/iBird® Pro

(DE) **Elektro-mechanisches Blindniet-Setzgerät**
Betriebsanleitung

(GB) **Battery Powered Riveting Tool**
Operating Manual

(FR) **Riveteuse électro-mécanique**
Mode d'emploi

(ES) **Remachadora eléctrica**
Instrucciones de manejo

(IT) **Rivettatrice elettrica a batteria**
Manuale per l'uso

(NL) **Elektro mechanisch blindklinkpistool**
Bedienings- en onderhouds handleiding

(DK) **Elektro-mekanisk blindnitteapparat**
Betjeningsvejledning

(SE) **Elektro-mekanisk blindnitpistol**
Bruksanvisning

(FI) **Sähkömekaaninen sokkoniittauslaite**
Käyttöohje

(NO) **Elektro mekaniskblindnaglepistol**
Bruksanvisning

(PT) **Equipamento eletromecânico de rebitagem cega**
Instrução de serviço

(CZ) **Elektro-mechanicky nytovaci pr˘istroj**
Návod k obsluze

(GR) **Ηλεκτρομηχανική συσκευή πριτσινώματος τυφλών πριτσινιών**
Οδηγίες χρήσης

(HU) **Elektro-mechanikus szegecshúzó készülék**
Üzemeltetési utasítás

(PL) **Nitownica akumulatorowa**
Instrukcja obsługi

(CN) **电动拉铆枪**
操作说明书及备件目录

(RU) **Электромеханический заклепочник**
Инструкция по эксплуатации

CAS CORDLESS ALLIANCE SYSTEM

SFS Group Germany GmbH
Division Riveting – GESIPA®
Nordendstraße 13-39
64546 Mörfelden-Walldorf
Germany

T +49 (0) 6105 962 0
F +49 (0) 6105 962 287
info@gesipa.com
www.gesipa.com

GESIPA®

www.irivet.ru

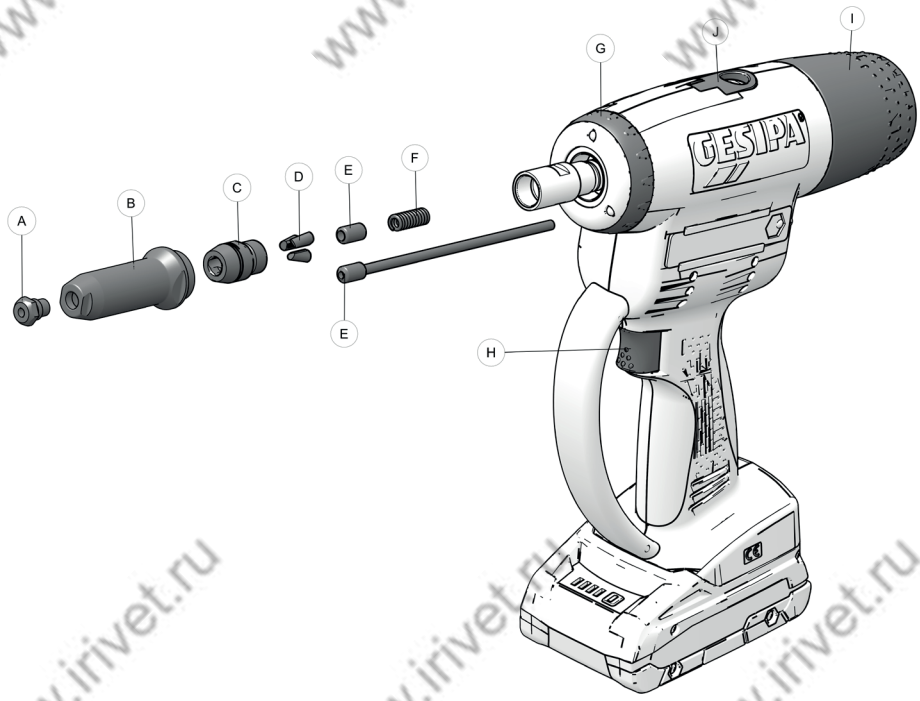

DE

A	Mundstück
B	Stahlhülse
C	Futtergehäuse
D	Futterbacken
E	Druckbuchse
F	Druckfeder
G	Ring
H	Betätigungsknopf
I	Auffangbehälter
J	Aufhänger

GB

A	Nosepiece
B	Steel head sleeve
C	Chuck housing
D	Jaws
E	Jaw pusher
F	Compression spring
G	Ring
H	Trigger
I	Spent mandrel container
J	Hanger

FR

A	Embouchure
B	Douille en acier
C	Fourreau
D	Mors de serrage
E	Poussoir
F	Ressort de pression
G	Bague noire
H	Gâchette
I	Bol de récupération
J	Anneau de suspension

www.irivet.ru

ES

A	Boquilla
B	Cojinete de acero
C	Carcasa para mandril
D	Mordaza de sujeción
E	Casquillo de presión
F	Resorte de presión
G	Anillo
H	Botón de accionamiento
I	Recipiente colector
J	Anillo de suspensión

IT

A	Nasello
B	Boccola in acciaio
C	Corpo portapezzo
D	Corpo portapezzo
E	Ganasce
F	Molla di spinta
G	Rondella
H	Pulsante di avviamento
I	Contenitore di recupero
J	Gancio di sospensione

NL

A	Mondstuk
B	Stalen huls
C	Bekkenhuis
D	Trekbekken
E	Drukbus
F	Drukveer
G	Ring
H	Bedieningsknop
I	Opvangbak
J	Ophangoog

DK

A	Mundstykke
B	Stålbøsning
C	Chuck-hus
D	Chuck-kæber
E	Trykbøsning
F	Trykfjeder
G	Ring
H	Aktiveringknap
I	Opsamlingsbeholder
J	Strop

SE

A	Munstycke
B	Stålhylsa
C	Chuckhus
D	Chuck käkar
E	Tryckbussning
F	Tryckfjäder
G	Ring
H	Kontrollknapp
I	Uppfångningsbehållare
J	Upphängningsanordning

NO

A	Munnstykke
B	Stålhylse
C	Bakkehus
D	Bakker
E	Trykkhylse
F	Trykkfjær
G	Ring
H	Betjeningsknapp
I	Oppfangingsbeholder
J	Oppheng

FI

A	Suukappale
B	Teräsholkki
C	Vetokotelo
D	Vetoleuka
E	Paineholkki
F	Puristusjousi
G	Rengas
H	Käynnistysnuppi
I	Keräyssäiliö
J	Ripustin

PT

A	Bico
B	Manga de aço
C	Corpo de alimentação
D	Mordentes
E	Bucha de pressão
F	Mola de pressão
G	Anel
H	Botão de comando
I	Recetáculo
J	Elemento de suspensão

CZ

A	Špička
B	Ocelové pouzdro
C	Pouzdro sklíčidla
D	Čelisti
E	Tlačné pouzdro
F	Tlačná pružina
G	Kroužek
H	Ovládací tlačítko
I	Sběrná nádoba
J	Závěs

GR

A	Στόμιο
B	Χαλύβδινο χιτώνιο
C	Περίβλημα τσοκ
D	Σιαγόνες τσοκ
E	Χιτώνιο πίεσης
F	Ελατήριο πίεσης
G	Δακτύλιος
H	Κουμπί ενεργοποίησης
I	Δοχείο συλλογής
J	Κρεμαστάρι

HU

A	Fúvóka
B	Acélhüvely
C	Szorítópofa tok
D	Szorítópofa
E	Nyomópersely
F	nyomórugó
G	gyűrű
H	Nyomógomb
I	Felfogótartály
J	akasztó

PL

A	Nasadka
B	Tuleja stalowa
C	Obudowa szczęk
D	Szczęki
E	Tuleja zaciskowa
F	Sprężyna dociskowa
G	Pierścień
H	Spust
I	Pojemnik przechwytujący
J	Wieszak

CN

A	枪嘴
B	钢壳
C	卡爪壳
D	卡爪
E	紧压螺套
F	压力弹簧
G	密封圈
H	操作按钮
I	收集器
J	挂钩

RU

A	Насадка
B	Втулка стальная
C	Корпус патрона
D	Губки
E	Втулка нажимная
F	Пружина сжатия
G	Кольцо
H	Кнопка пуска
I	Контейнер сборный
J	Подвес

www.irivet.ru

Содержание

1. Заклепочник 154
1.1 Рабочий диапазон 154
1.2 Оборудование/принадлежности 154
1.3 Технические характеристики 154
1.4 Таблица подбора насадок 155
1.5 Инструкции по технике безопасности 156
1.6 Ввод в эксплуатацию 156
1.6.1 Крепление сборного контейнера 157
1.7 Принцип работы 157
1.8 Подсветка 158
1.9 Техническое обслуживание 158
1.10 Хранение 158
1.11 Ремонт 159

2. Устранение неисправностей 160
2.1 Закладная заклепка не устанавливается 160
2.2 Стержни не удаляются 160
2.3 Светодиоды подсветки мигают 160

3. Гарантия 160

4. Декларация о соответствии 161

www.irivet.ru

1. Заклепочник

1.1 Рабочий диапазон

AccuBird® Pro / iBird® Pro (1764464)

Закладные заклепки диаметром от Ø 2,4 мм из алюминия, диаметром до Ø 6 мм из любых материалов (макс. диаметр Ø 3,7 мм).

PowerBird® Pro Gold Edition / iBird® Pro

Закладные заклепки диаметром до Ø 6,4 мм из любых материалов. Закладные заклепки BULB-TITE® диаметром до Ø 7,7 мм из любых материалов (макс. диаметр Ø 4,5 мм).

1.2 Оборудование/принадлежности

	AccuBird® Pro / iBird® Pro (1764464)	PowerBird® Pro GE / iBird® Pro
Насадки	17/24 в рабочем положении 17/27, 17/29 и 17/32 в магазине 17/20, 17/36, 17/40 в комплекте	17/45 в рабочем положении 17/36, 17/40, 17/32 в магазине насадок
Ключ	SW 12 (крышка магазина насадок)	
Подвес	откидной в корпусе	
Быстросменный аккумулятор	18,0 вольт	18,0 вольт
Устройство для ускоренной зарядки	100 V-240 V~/50-60 Hz	100 V-240 V~/50-60 Hz
Прочее	Дополнительная нажимная втулка для закладных заклепок больших размеров	Дополнительная нажимная втулка для закладных заклепок малых размеров

1.3 Технические характеристики

	AccuBird® Pro / iBird® Pro (1764464)	PowerBird® Pro GE / iBird® Pro
Вес	2,1 кг (с аккумулятором 2,0 Ач)	2,1 кг (с аккумулятором 2,0 Ач)
Общая длина хода	25 мм	
Привод	бесщеточный двигатель постоянного тока	
Тяговое усилие	13.000 Н	20.000 Н
Уровень шума	L_{PA} 78,5 дБ (A), погрешность измерения K=3 дБ	
Вибрации	<2,5 м/с², погрешность измерения K=1,5 м/с²	

1.4 Таблица подбора насадок

Ø (мм) заклепки	Материал заклепки	Насадка	Артикул	Нажимная втулка (E)	Губки (D)
2,4	Алюминий	17/18	143 4976	143 5448	143 5568
3,2	CAP®-Alu; CAP®-Cu	17/18	143 4976		
3	Алюминий	17/20	143 4994		
3	Алюминий, сталь, нерж. сталь	17/22	143 5018		
3 и 3,2	Алюминий, сталь, нерж. сталь	17/24	143 4955		
4	Алюминий	17/24	143 4955		
4	Сталь	17/27	143 4973		
4	Нерж. сталь	17/29	143 4974		
4,8 и 5	Алюминий	17/29	143 4974		
4,8 и 5	Сталь	17/32	143 4975		
4,8 и 5	Нерж. сталь	17/36	143 4977		
6	Алюминий	17/36	143 4977		
6	Сталь	17/40	143 4999	143 5384	
6,4	Алюминий	17/40	143 4999		
6,4	Сталь, PG-Сталь, G-Bulb®	17/45	143 4860		
8	Алюминий	17/45	143 4860		

Закладные заклепки BULB-TITE® Ø (мм)	Материал заклепки	Насадка	Артикул	Нажимная втулка (E)	Губки (D)
4	Алюминий/алюминий	17/26 BT	143 4985	143 5448	143 4173
5,2	Алюминий/алюминий	17/32 BT	143 4986		
6,3	Алюминий/алюминий, сталь/сталь, монель/ нерж. сталь	17/42 BT	143 4988	143 5384	143 4173
7,7	Алюминий/алюминий	17/48 BT	143 4989		

Закладные заклепки MEGA GRIP® Ø (мм)	Материал заклепки	Насадка	Артикул	Нажимная втулка (E)	Губки (D)
4,8	Алюминий, сталь, нерж. сталь	17/31 MG	143 4993	143 5448	143 5568
6,4	Алюминий, сталь, нерж. сталь	17/41 MG	143 4865	143 5384	143 5568

BT = BULB-TITE® MG = MEGA GRIP®

Насадки в удлиненном исполнении и другие специальные модели поставляются по запросу.

www.irivet.ru

1.5 Инструкции по технике безопасности

Внимание: ⚠

Для защиты от поражения электрическим током, ожогов и других травм необходимо соблюдать следующие правила техники безопасности:

- Заклепочник предназначен исключительно для работы с закладными (глухими) заклепками!
- При работе с заклепочником необходимо всегда использовать защитные очки!
- Не работать без соединяемого материала! Закладная клепка может отскочить от заклепочника! Никогда не направлять заклепочник на себя или на других!
- Не перегружать заклепочник; работать в указанном диапазоне мощности.
- Никогда не использовать и не хранить заклепочник в сырой/влажной среде или в непосредственной близости от легковоспламеняющихся жидкостей и газов (опасность взрыва!) и беречь от мороза.
- Следить за плотной посадкой аккумулятора на ручке.
- Когда заклепочник не используется или во время технического обслуживания, аккумулятор необходимо вынимать.
- Зарядка аккумулятора допускается при температуре от 0°C до +50°C.
- Ни в коем случае не использовать заклепочник в качестве молотка.
- Хранить инструмент, аккумуляторы и зарядное устройство в недоступном для детей месте.
- В зависимости от рабочих условий рекомендуется использовать средства индивидуальной защиты (СИЗ) (например, защитную одежду, перчатки, защитный шлем, спецобувь со противоскользящей подошвой, средства защиты органов слуха или оборудование для защиты от падения).
- Не закрывать вентиляционные отверстия для двигателя, не вставлять в них посторонние предметы.
- Откладывая заклепочник в сторону, принять меры, чтобы он не мог упасть.
- При ремонте использовать только оригинальные запчасти.
- Ремонт должен производить только обученный специалист. В случае сомнений отправить заклепочник изготовителю.
- При эксплуатации заклепочника приемный резервуар (H) следует полностью откручивать.

1.6 Ввод в эксплуатацию

Внимание: ⚠

Перед первым использованием полностью зарядить аккумулятор!

- Вставить заряженный аккумулятор в заклепочник в правильном положении до фиксации.
- Выбирать насадку по таблице 1.4.
- Для ввинчивания насадки (A) нажать кнопку пуска (H) и переместить ее до крайнего заднего положения.
- Затем снять аккумулятор. Вкрутить насадку (A) и прочно затянуть ключом, входящим в комплект поставки. Снова вставить аккумулятор и нажать кнопку пуска (H) на короткое время

⚠ Подробную информацию о том, как использовать iBird®, можно найти в приложении iBird Pro в разделе «Эксплуатация и обслуживание».

1.6.1 Крепление сборного контейнера

- Прикрутить (вращением вправо) до упора контейнер для сбора ножек (H).

1.7 Принцип работы

Заклепочник оптимизирован по скорости работы. После вставки тяговой заклепки заклепочник может работать в двух разных режимах:

a. Нажатие и удержание кнопки пуска (H)

При нажатии и удержании кнопки пуска (H) начинается процесс установки тяговой заклепки. По достижении крайнего заднего положения процесс вытягивания автоматически прекращается. Только после отпускания кнопки пуска (H) заклепочник автоматически возвращается в исходное переднее положение.

b. Кратковременное нажатие выключателя:

В результате кратковременного нажатия и мгновенного отпускания кнопки пуска (H) запускается операция осаживания.Как только стержень тяговой заклепки будет оторван, заклепочник останавливается, а затем автоматически возвращается в исходное переднее положение.

- Удаление оборванного стержня происходит выбрасыванием назад в сборный контейнер или вперед через насадку.
- Заклепочник имеет защиту от перегрузки. При перегрузке заклепочника, например, в результате установки заклепок, не соответствующих рабочему диапазону, процесс клепания прерывается, и 3 медленно мигающих (1 Гц) светодиода подсветки подают сигнал перегрузки. В таких случаях следует снять и снова вставить аккумулятор. В результате нажатия кнопки заклепочник возвращается в исходное положение и снова готов к работе.
- В процессе возврата блок управления распознает преграду (например, загрязнение, инородное тело и т.д. в стальной втулке). При этом прибор прекращает возврат и сразу перемещается в крайнее заднее положение. На неполадку указывают быстро мигающие (2 Гц) светодиоды. Необходимо снять аккумулятор и устранить неполадку. Затем снова установить аккумулятор и нажать выключатель на короткое время. Прибор переходит в крайнее переднее положение и снова готов к работе.
- Заклепочник снабжен функцией звуковой сигнализации, которая предупреждает о состоянии заряда аккумулятора. По звуковым сигналам оператор получает информацию о том, когда требуется заменить аккумулятор. Таким образом предотвращается отключение заклепочника во время процесса клепания.

3 звуковых сигнала и мигающая в течение 10 секунд светодиодная подсветка: Необходимо в ближайшее время заменить аккумулятор (остаточный заряд аккумулятора ок. 20 %).

6 звуковых сигналов и мигающая в течение 10 секунд после установки каждой заклепки светодиодная подсветка: чтобы гарантировать надежные операции установки заклепок, необходимо заменить аккумулятор уже через несколько операций клепания (остаточный заряд аккумулятора ок. 10 %).

9 звуковых сигналов и мигающая в течение 10 секунд светодиодная подсветка: следующая заклепка может быть установлена недостаточно надежно. Заклепочник отключен. Заменить аккумулятор.

1.8 Подсветка

Заклепочник снабжен 3 светодиодами для подсветки рабочего места; подсветку можно включить поворотом черного кольца (F) за светодиодами. Есть 3 положения, на которые указывает стрелка в направлении корпуса:

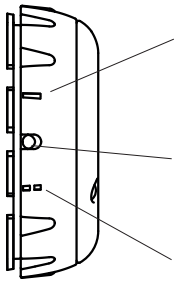

— Постоянный свет/функция карманного фонарика:
Подсветка включается после операции клепания и горит примерно 10 минут. После этого светодиоды автоматически гаснут.

● Нулевое положение:
Подсветка выключена.

-- Рабочий свет:
Подсветка включается с началом операции клепания. Светодиоды горят ок. 10 секунд и затем автоматически гаснут.

1.9 Техническое обслуживание

Техническое обслуживание заклепочника ограничивается только захватным механизмом в сборе и его изнашивающимися деталями:

- Снять аккумулятор с заклепочника.
- Открутить стальную втулку (B) гаечным ключом на SW 14 или SW 24 и очистить. Обращать особое внимание на отложения внутри на конце стальной втулки!
- Открутить корпус патрона (C) 2 гаечными ключами на SW 17.
- Извлечь зажимные кулачки патрона (D) и нажимную втулку (E), очистить и смазать маслом или консистентной смазкой поверхности скольжения; в случае износа заменить зажимные кулачки патрона (D) (затупившиеся зубья!) новыми.
- Монтаж выполнять в обратной последовательности; прочно завинчивать все детали! Рекомендуется зафиксировать резьбовое соединение резьбовым фиксатором (например, Loctite 222 или Loctite 243).

Регулярное техническое обслуживание продлевает срок службы высококачественных приборов GESIPA®, поэтому его должна выполнять уполномоченная мастерская или сервисная служба GESIPA® не реже одного раза в 2 года. В случае очень интенсивного использования приборов техобслуживание рекомендуется проводить чаще.

1.10 Хранение

Заклепочник для установки тяговых заклепок хранить в сухом и теплом месте.

www.irivet.ru

1.11 Ремонт

Гарантийный ремонт выполняет только изготовитель. По истечении гарантийного периода ремонт должны выполнять только **специалисты**. Несоблюдение инструкций по монтажу и настройке, как и непрофессиональное обращение с заклепочником могут стать причиной серьезных повреждений. В случае сомнений отправить заклепочник для установки болтов с обжимным кольцом поставщику или GESIPA®.

Внимание! После ремонта, который был выполнен не изготовителем, а также в случае использования дополнительных комплектующих принадлежностей (например, удлинительных и угловых головок) перед началом работы с заклепочником следует в ручном режиме вернуть пусковой механизм прижима в исходное положение!

1. Убедитесь в том, что устройство готово к работе, все соответствующие насадки установлены правильно, аккумулятор вставлен.
2. Повернуть кольцо со светодиодами в • нулевое положение.
3. Нажать и удерживать нажатой кнопку пуска*, механизм прижима переместится в крайнее заднее положением (заклепочники для вытяжных заклепок) или начнет работать (заклепочники для резьбовых заклепок) и остановится через несколько секунд.
4. Не отпуская кнопку пуска, повернуть кольцо со светодиодами в положение постоянного свечения.
5. Удерживать кнопку пуска нажатой еще 10 секунд, дождаться 3 звуковых сигналов.
6. Кнопку пуска теперь можно отпустить, прежние референтные значения будут удалены.
7. При повторном нажатии кнопки пуска* запускается прогон механизма прижима, механизм перемещается несколько раз в крайнее переднее и заднее положение, светодиод мигает.

*Если заклепочник оснащен пусковым механизмом прижима (AV), нужно нажать на него, чтобы можно было разблокировать заклепочник.

После установки в нулевую точку прибор вводится в эксплуатацию, как описано в гл. 1.6. Ввод в эксплуатацию после ремонта без ручной установки в нулевую точку может привести к серьезному повреждению заклепочника для заклепок-гаек.
Актуальный список запасных частей для вашего устройства доступен онлайн по адресу www.gesipa.com.

2. Устранение неисправностей

2.1 Закладная заклепка не устанавливается

Причины	Устранение
Разряжен аккумулятор	Зарядить аккумулятор; если требуется, заменить новым
Грязные или затупившиеся зажимные кулачки патрона	очистить и смазать маслом или консистентной смазкой поверхности скольжения либо заменить новыми (см. п. 1.9)
Расшатанный механизм патрона	затянуть (см. п. 1.9)

2.2 Стержни не удаляются

Причины	Устранение
Слишком маленькая насадка	заменить согласно таблице (см. п. 1.4)
Грязь внутри стальной втулки	очистить (см. п. 1.9)
Сборный контейнер полный	открутить и выбросить отходы
Канал стержня забит	убрать заклинившие стержни и проверить, чтобы после этого выброс происходил безотказно (см. п. 1.7)

2.3 Светодиоды подсветки мигают

Причины	Устранение
Аккумулятор разряжен	Заменить аккумулятор (см. п. 1.7)
Перегрузка заклепочника (медленное мигание – 1 Гц)	Выбирать размер заклепки в соответствии с рабочим диапазоном (см. п. 1.1; 1.7)
Блокировка заклепочника при возврате (быстрое мигание – 2 Гц)	Открутить стальную втулку и устранить причину блокировки (см. п. 1.9)

3. Гарантия

Действуют гарантийные условия в соответствующей действительной редакции, ознакомиться с которыми можно по ссылке: www.gesipa.com/agb

www.irivet.ru

4. Декларация о соответствии

Настоящим заявляем, что согласно своему конструктивному замыслу и модификации, а также реализуемому нами конструктивному исполнению указанный ниже прибор выполняет соответствующие основополагающие требования по технике безопасности и охране труда, предусмотренные директивами ЕС. В случае внесения в конструкцию прибора несогласованных с нами изменений данное заявление утрачивает свою силу. Следует соблюдать инструкции по технике безопасности, содержащиеся в документации, поставляемой в комплекте с изделием. Настоящий документ хранить в течение всего срока эксплуатации прибора.

AccuBird® Pro
PowerBird® Pro GE
iBird® Pro

- DIN EN ISO 12100:2011
- DIN EN ISO 82079-1:2013
- DIN EN 62133:2013
- DIN EN 62841-1:2016-07
- 2012/19/EU
- 2011/65/EU
- 2006/42/EG
- 2014/35/EU
- 2014/30/EU
- DIN EN 55014-1:2016
- DIN EN 55014-2:2016
- DIN EN 61000-4-2:2009
- DIN EN 61000-4-3:2011
- DIN EN 62233:2008+
- EN 60335-2-29:2010

Уполномоченный специалист по составлению техдокументации:
SFS Group Germany GmbH
Division Riveting – GESIPA®
Nordendstraße 13-39
D-64546 Mörfelden-Walldorf

Stefan Petsch

AccuBird® Pro

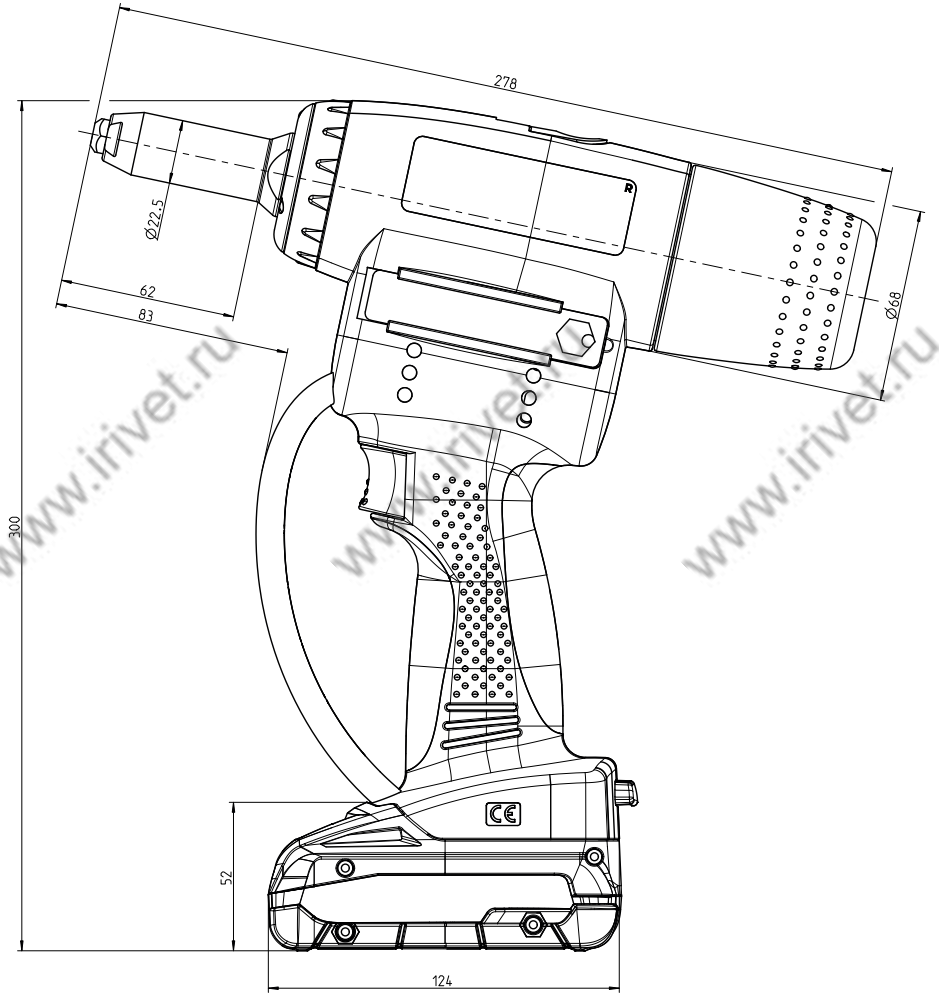

PowerBird® Pro Gold Edition

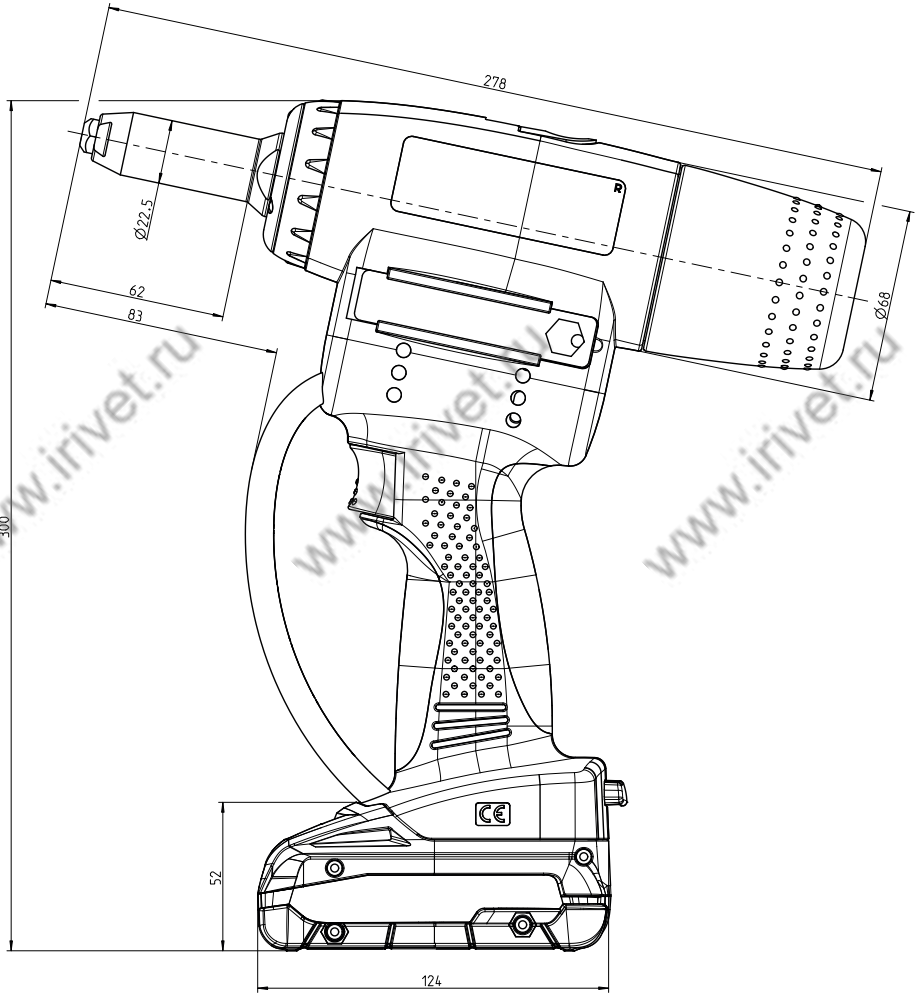

www.irivet.ru

iBird® Pro

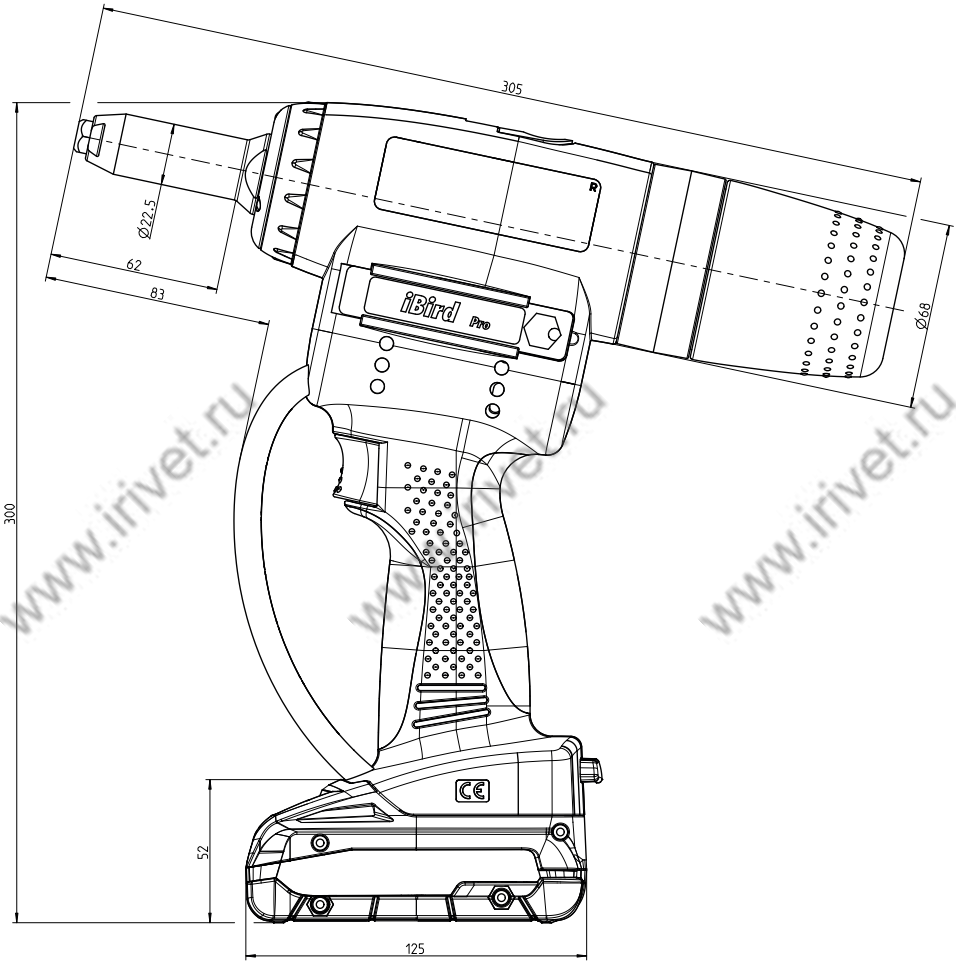

www.irivet.ru

DE Ihr Fachhändler

GB Your dealer

FR Cachet de revendeur

ES Proveedor

IT Rivenditore autorizzato

NL Uw vakhandelaar

DK Deres forhandler

SE Leverantör

FI Deres forhandler

NO Jälleenmyyjä

PT O vosso distribuidor

CZ Vás obchodník

GR Το ειδικό σας κατάστημα

HU Az Ön szaküzlete

PL Wasz dystrybutor

CN **经销商**

RU **Ваш дилер**

04/2023 - 1679836